NENNTRAGFÄHIGKEIT: **135** 612 kg **155** 703 kg **175** 794 kg **190** 862 kg **205** 930 kg

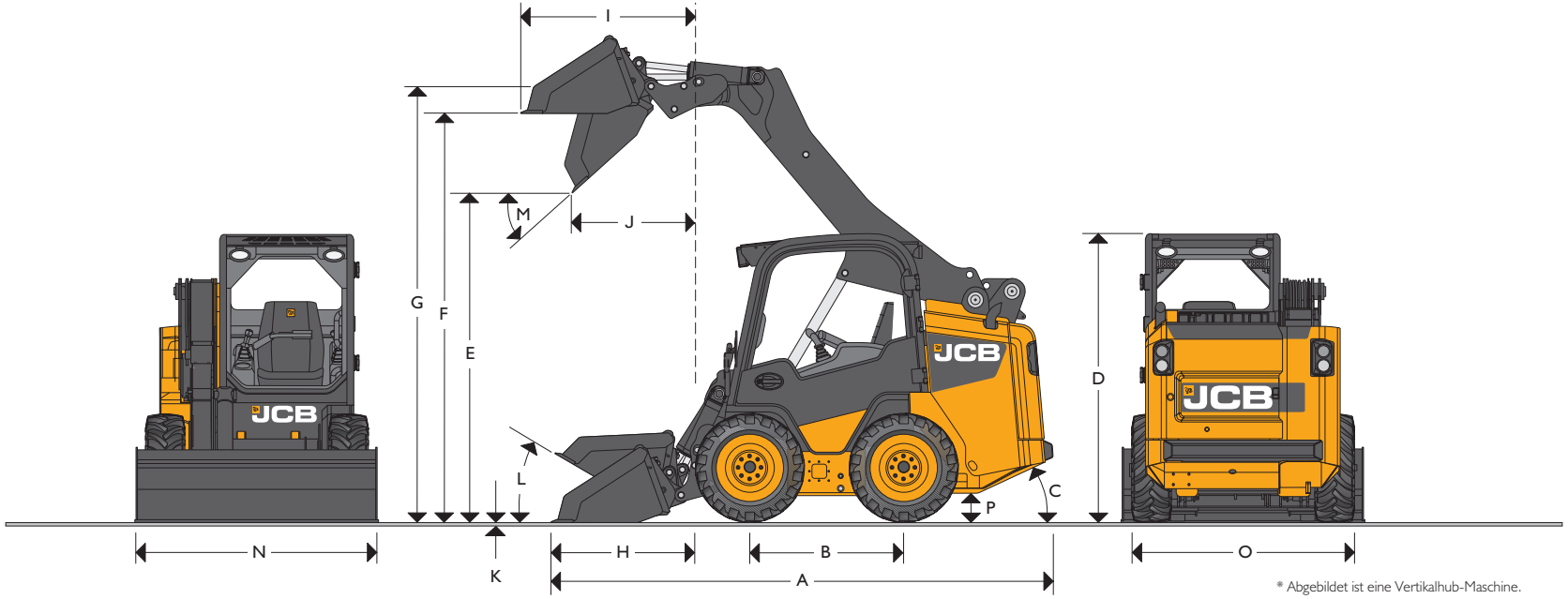

* Abgebildet ist eine Vertikalhub-Maschine.
Die Angaben in den Tabellen zeigen hubweg-bedingte Abweichungen.

STATISCHE ABMESSUNGEN – 135 / 155 / 175 / 190 / 205

	Maschinentyp		135	155	175	190	205
			m	m	m	m	m
A	Gesamtlänge		3,49	3,49	3,53	3,56	3,61
B	Radstand		1,07	1,07	1,07	1,07	1,07
C	Hinterer Böschungswinkel	Grad	25°	25°	25°	25°	25°
D	Gesamthöhe		1,98	1,98	1,98	1,98	1,98
E	Schütthöhe		2,26	2,26	2,26	2,26	2,26
F	Überladehöhe		2,84	2,84	2,84	2,84	2,84
G	Höhe bis Scharnierbolzen, voll ausgefahren		3,00	3,00	3,00	3,00	3,00
H	Reichweite am Boden (Schaufelmesser)		1,00	1,00	1,00	1,00	1,00
I	Maximale Reichweite auf voller Höhe		0,91	0,91	0,97	0,9	1,04
J	Reichweite auf voller Höhe – ganz gekippt		0,56	0,56	0,86	0,86	0,86
K	Schürftiefe (Schaufelboden waagerecht)	mm	-10	-10	-10	-10	-10
L	Rückkippwinkel am Boden	Grad	30°	30°	30°	30°	30°

	Maschinentyp		135	155	175	190	205
			m	m	m	m	m
M	Auskippwinkel	Grad	42°	42°	42°	42°	42°
N	Schaufelbreite – Standard		1,52	1,68	1,68	1,73	1,83
	Schaufelbreite – optional		1,37	1,52	1,73	1,83	1,68
O	Breite über Reifen – Standard		1,52	1,60	1,60	1,60	1,60
	Breite über Reifen – optional		1,37	1,52	1,52	1,52	1,52
	Nenntragfähigkeit 50%	kg	612	703	794	862	930
	Schaufelinhalt – Standard	m^3	0,36	0,40	0,40	0,41	0,44
	Wenderadius						
	Wenderadius über Schaufel		2,09	2,09	2,09	2,09	2,09
	Wenderadius an Schnellwechsler		1,10	1,10	1,14	1,14	1,14
	Wenderadius, Hinterwagen		1,65	1,65	1,65	1,65	1,65
P	Bodenfreiheit	mm	210	210	210	210	210
	Hubweg		Radial	Radial	Vertikal	Vertikal	Vertikal

NENNTRAGFÄHIGKEIT: **150T** 681 kg **190T** 862 kg **205T** 930 kg

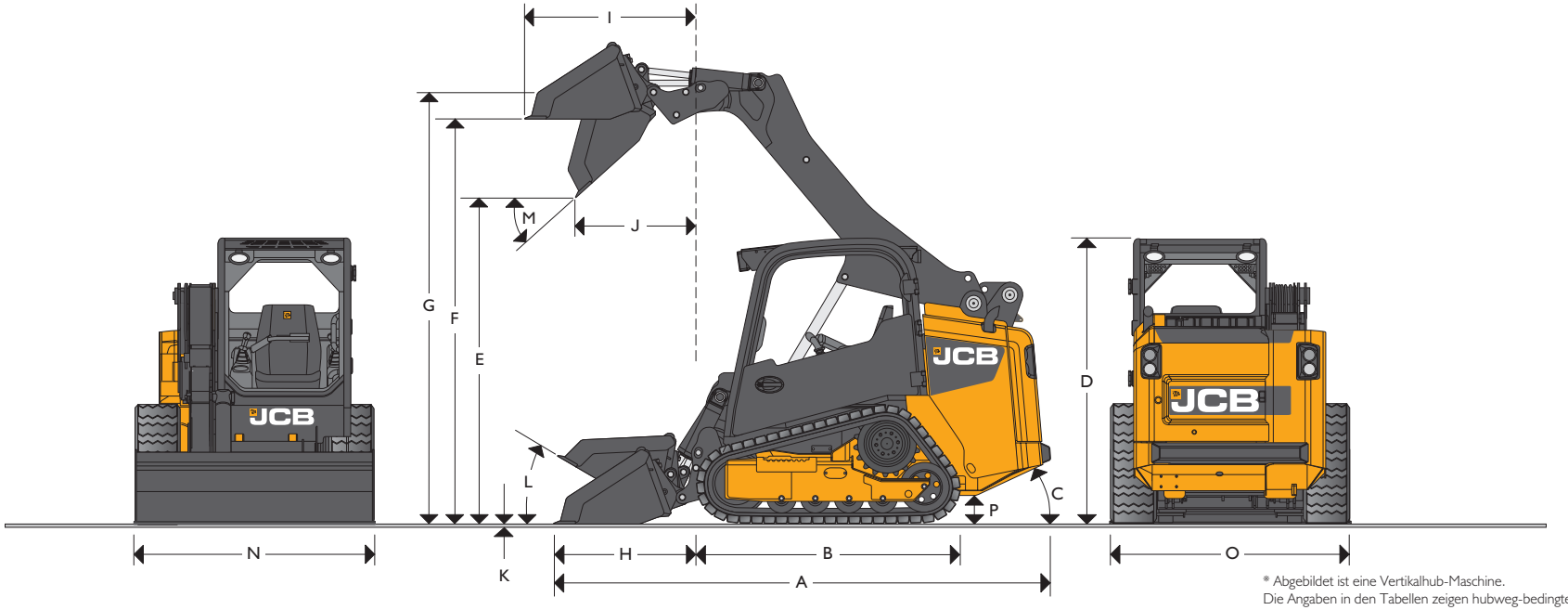

* Abgebildet ist eine Vertikalhub-Maschine.
Die Angaben in den Tabellen zeigen hubweg-bedingte Abweichungen.

STATISCHE ABMESSUNGEN – 150T / 190T / 205T

	Maschinentyp		150T	190T	205T
			m	m	m
A	Gesamtlänge		3,49	3,53	3,58
B	Kettenaufstandslänge		1,78	1,78	1,78
C	Hinterer Böschungswinkel	Grad	27°	27°	27°
D	Gesamthöhe		2,00	2,00	2,00
E	Schütthöhe		2,29	2,29	2,29
F	Überladehöhe		2,85	2,85	2,85
G	Höhe bis Scharnierbolzen, voll ausgefahren		3,02	3,02	3,02
H	Reichweite am Boden		1,08	1,00	1,00
I	Maximale Reichweite auf voller Höhe		0,99	1,21	1,21
J	Reichweite auf voller Höhe – ganz gekippt		0,64	0,85	0,85
K	Schürftiefe	mm	-10	-10	-10
L	Rückkippwinkel am Boden	Grad	30°	30°	30°
M	Auskippwinkel	Grad	42°	42°	42°

	Maschinentyp		150T	190T	205T
			m	m	m
N	Schaufelbreite – Standard		1,73	1,73	1,83
	Schaufelbreite – optional		1,68	1,68	1,68
O	Breite über Ketten – Standard		1,68	1,68	1,68
	Breite über Ketten – optional		1,68	1,68	1,68
	Nenntragfähigkeit	kg SAE	681	862	930
	Schaufelinhalt – Standard	m^3	0,41	0,41	0,44
	Wenderadius				
	Wenderadius über Schaufel		2,09	2,09	2,09
	Wenderadius an Schnellwechsler		1,10	1,14	1,14
	Wenderadius, Hinterwagen		1,65	1,65	1,65
P	Bodenfreiheit	mm	230	230	230
	Bodendruck*	psi (Kp)	6,75 (46,6)	6,20 (42,6)	6,50 (44,5)
	Hubweg		Radial	Vertikal	Vertikal

*Mit 320 mm breiten Ketten

HYDRAULIKLEISTUNG

Modell	Nenntragfähigkeit kg	Kipplast kg	Hubkraft, Ladearm kg	Losbrechkraft, Schaufel kg
135	612	1.356	1.440	1.820
155	703	1.406	1.770	1.820
175	794	1.587	1.570	2.140
190	862	1.723	1.570	2.140
205	930	1.859	1.570	2.140
150T	680	1.966	1.770	1.820
190T	862	2.462	1.570	2.140
205T	930	2.656	1.570	2.140

HYDRAULIK

Zusätzlich zu den hydrostatisch betätigten Hauptantriebspumpen ist eine für Lade- und Anbaugeräte vorgesehene Förderpumpe vorhanden (zusätzlicher Hydraulikkreislauf serienmäßig an allen Basismodellen). Highflow optional an allen Modellen außer dem 135.

Pumpenleistung: 70 l/min bei 2.800 U/min Motordrehzahl
Hauptentlastungsdruck 3335 psi (230 bar)
Hydr.-Leistung Lowflow (36,0)*
Hydr.-Leistung Highflow (51,4)* *berechnet

- Niedrige Bestätigungskraft am Bedienhebel erlaubt präzise Bedienung von Fahrantrieb, Lader und Anbaugeräten.
- Hydraulische Zusatzeinrichtungen werden mit dem rechten Bedienerhebel aktiviert und ermöglichen eine ständige Kontrolle des Ölflusses für die exakte Steuerung der Anbaugeräte (linker Bedienhebel an optionalem 7-Wege-Multifunktionsjoystick).
- Hydraulikleitungen für Ladearm unter Stahlabdeckung am PowerBoom.
- Hydrauliköl-Durchflussfilter.
- JCB-Motoröl für Motor und Kettenkasten.
- JCB-Hydrauliköl.
- Der optionale Highflow-Kreislauf liefert für den Betrieb von Hochleistungsanbaugeräten, wie Graben- und Bodenfräsen, eine Pumpleistung von 100 l/min.

FÜLLMENGEN

	l
Hydrauliksystem (einschl. Ausgleichsbehälter)	42
Kraftstofftank	98
Motorkühlmittel	15
Motoröl	10
Kettenkasten links (nur Radausführungen)	7,6
Kettenkasten rechts (nur Radausführungen)	7,6

MOTOR

		135	155/175/190/205/150T/190T/205T
Modell		Perkins 404D-22	Perkins 404D-22T
Hubraum	cm^3	2200	2200
Kraftstoff		Diesel	Diesel
Kühlsystem		Flüssigkeit	Flüssigkeit
Ansaugung		Selbstansaugung	Turbo
Bruttoleistung bei 2.800 U/min			
SAE J1995	PS (kW)	47,9 (35,7)	59,9 (44,7)
Bruttodrehmoment bei 1.200 U/min			
SAE J1995	Nm	143	189
Anlasser	PS (kW)	2,72 (2)	2,72 (2)
Batterie	Volt/Ah	12/109	12/101
Lichtmaschine	Ampere	65	85
Abgasnorm		EPA-T3 (EU St3A)	EPA-T3 (EU St3A)
Motorölwechsel-Intervalle Stunden		500	500
Variabler hydraulischangetriebener Lüfter		JA	JA

ANTRIEB

Ein vollständig servogesteuerter Hydrostatantrieb von Null bis zur maximalen Geschwindigkeit: Vorwärts- und Rückwärtsfahrt bei voller Leistung. Unabhängige Getriebesysteme für die rechte und linke Seite lassen sich exakt und leicht über Servosteuerungen betätigen. Das System zur Regulierung der Getriebeleistung hält die komplette Motorleistung aufrecht und maximiert die Steuerung von Ladearm und Anbaugeräten. Zur präzisen Steuerung bei der Verwendung von Anbaugeräten steht an allen Maschinen ein Kriechgang zur Verfügung.

Modell	1 Stufengetriebe	2 Stufengetriebe
	km/h	km/h / km/h
Fahrgeschwindigkeit 135	12,0	N/A
Fahrgeschwindigkeit 155/175/190/205	12,0	9,0 / 18,5
Fahrgeschwindigkeit 150T/190T/205T	10,0	9,0 / 12,6

KLEINE PLATTFORM

REIFEN

Standard – 135/155 10 x 16,5 - 8 PR Standard Track Flotation

Standard – 175/190/205 10 x 16,5 x 8 PR Wide Track Flotation

Erhältliche Optionen – Standard Track - Wide Track
Lifemaster Industrial Pneumatic
31 / 15,5 x 16,5 Extra Floatation
Brawler
Industrie-Vollreifen
Niederdruckreifen werden bei den meisten Anwendungen angewendet

*Für raue Einsatzbedingungen sind Vollreifen zu verwenden.

KETTEN

Alle Kettenmodelle
320 mm Kettenbreite

GEWICHT

Betriebsgewicht nach SAE

Voll betriebsfähig mit Schnellwechsler, Standardschaufel, vollem Kraftstofftank, offenem Schutzdach (Canopy) und Fahrer (75 kg):

135	2.752 kg	**190**	3.127 kg	**150T**	3.652 kg
155	2.844 kg	**205**	3.237 kg	**190T**	3.717 kg
175	3.011 kg			**205T**	3.889 kg

BELEUCHTUNG UND ELEKTRIK

12-Volt-Anlage
Batterie mit 1.000 A Kaltstartleistung (135)
Batterie mit 760 Kaltstartleistung (ab 155)

135 65-A-Lichtmaschine
ab 155 85-A.-Lichtmaschine

Armaturenbrett im Fahrerstand mit Zündung, Tankanzeige, Betriebsstundenzähler und elektronischer Drehzahlregelung.

Armaturenbrett zusätzlich mit Warnleuchten inklusive Warnton bei:
Niedriger Öldruck
Motortemperatur
Hydrauliköldruck
Verstopfter Luftfilter
Motoröldruck
Lichtmaschine

Sicherungskasten in der Kabine gegen Schmutz und Wasser geschützt; IP 69 für außenliegende Anschlüsse; serienmäßiger Batterie-Trennschalter.

STANDARDAUSRÜSTUNG – ALLE MODELLE

Vibrationsgedämpft montiertes Schutzdach. ROPS und FOPS. Akustische und visuelle Warneinrichtungen. Durch Haltebügel aktiviertes Sicherheitssystem. Ladearm mit Sicherungsstrebe. Zentrifugal-Motorluftfilter mit Vorfilter. Mechanischer Schnellwechsler. Elektronisches Handgas Zwei Arbeitsscheinwerfer vorne, einer hinten. Not-Absenkventil. Tankuhr. Hydraulische Feststellbremse. Standard-Flow-Zusatzhydraulik. Dreiwege-Joysticks. Serviceklappe im Heck. Kippbare Kabine. Mechanisch gefederter Sitz. Ablagefach. Becherhalter. Steckdose. Rückspiegel. Innenbeleuchtung. Batterie-Trennschalter. Kriechgang.

ZUSATZAUSRÜSTUNG – ALLE MODELLE

Vollverglaste, abgedichtete Überdruck-Kabine mit Heizung/Defroster. Klimaanlage (ab 155). Luftgefederter Fahrersitz. Beleuchtungseinrichtung. Rückfahralarm. Rundumlicht. Gaspedal. Feuerlöscher. Bordwerkzeug. Parallelhub. Schwimmstellung. FOPS-Vorrichtung, Klasse 2. Stabiler Schutz für Heckklappe. Frontscheiben-Schutzgitter. High-Flow-Zusatzkreis (ab 155). Funkenfänger. Zahnschutz. Hydraulischer Schnellwechsler. Hydraulisches Schwingungsdämpfungssystem SRS (ab 155). Lexan-Frontscheibe. Unabhängige Transportösen. Radio. Garnmesser (nur Radausführungen).

RUNDUMSICHT

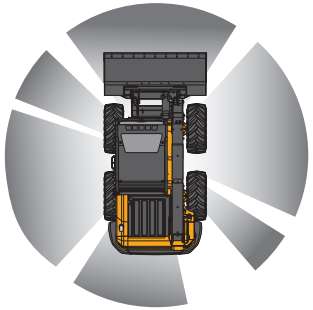

JCB
270° Rundumsicht

Üblicher Kompaktlader
165° Rundumsicht

EINSEHBARE BEREICHE

TOTRÄUME

Der einzigartige JCB PowerBoom macht unsere Kompaktladern zu den weltweit sichersten Maschinen mit unerreichter Rundumsicht.

BEDIENELEMENTE

Vollständiges ROPS und FOPS Klasse 1, optional FOPS Klasse 2 für Abbrucharbeiten, vollständiges akustisch-optisches Warnsystem. Schalldämmung für Geräuschpegel nach EU-Vorschrift. Einstieg durch Seitentür dank JCB PowerBoom.

- Komfortausstattung, wahlweise offenes Schutzdach, beheizbare Kabine sowie Kabine mit Heizung und Klimaanlage (ab 155).
- Unübertroffene Rundumsicht.
- Individuell verstellbarer Sitz.
- Automatischer Sicherheitsgurt serienmäßig.
- Ablaufventil für die einfache Kabinenreinigung.
- Vollständig vorgesteuerte Betätigung, entweder mit Standard-Joysticks (3-Wege) oder optional mit JCB-Multifunktions-Joysticks (7-Wege).

BEDIENELEMENTE

JCB-Servobedienung (ISO): alle Fahrfunktionen am linken, alle Laderfunktionen am rechten Joystick. Die linke Steuerkonsole lässt sich für einen bequemen Ein- und Ausstieg zurückklappen.

ANBAUGERÄTE

Anbaugerät	Beschreibung
Erdbohrer	Erdbohrer mit Planetengetriebe werden mit speziell gefertigten Bohrköpfen gefertigt, bestehend aus 1/2-Zoll (12,7 mm) dicken Platten mit 5/8-Zoll- (15,9 mm) Trägerbolzen und -muttern.
Ballengabeln	Zum Aufnehmen und Transportieren runder Heu- und Strohballen.
Hämmer	JCB-Hydraulikhämmer haben einen unerreicht hohen Wirkungsgrad und sind perfekt auf die JCB-Maschinen abgestimmt.
Bürsten, Kehrmaschine	Für allgemeine Reinigungsarbeiten auf der Baustelle.
Bürsten, schwenkbar	Die JCB-Schwenkbürsten decken vielfältige Einsatzbereiche wie die Straßenreinigung, Landschafts- und Bodenpflege, Straßenarbeiten und Reparaturen ab.
Freischneider	Zum Entfernen von Gebüsch und kleinen Bäumen bis 102 mm Durchmesser.
Schaufeln, Mehrzweckschaufel 6-in-1	Die einzigartigen 6-in-1-Schaufeln von JCB sind die ideale Lösung für vielfältige Einsatzwecke wie Graben, Verladen, Planieren, Räumen, Verteilen und Greifen.
Schaufeln, Erde / Standard	Die Erd- und Standardschaufeln von JCB sind dann zu empfehlen, wenn maximale Losbrechkräfte gefragt sind.
Schaufeln, Landschaftsbau	Die JCB-Landschaftbauschaufeln sind besonders hilfreich, wenn es auf bestmögliche Sicht ankommt.
Schaufel, Leichtgut	Die JCB-Leichtgutschaufeln sind speziell für Materialien mit geringer Dichte wie Schnee, Mulch und Getreide vorgesehen.
Schaufeln, Schnee	Carbonstahl-Schaufel mit nach innen gewölbter Kante für besseren Materialrückhalt.
Asphaltfräsen	Die JCB-Kaltfräse ist ein wertvolles Hilfsmittel, beispielsweise zur Reparatur von Straßen- oder Parkplatzbelägen.
Planierschilder	Mit dem JCB-Planierschild erledigen Sie allgemeine Planier- und Räumarbeiten.
Palettengabeln	Palettengabeln werden in einer Vielzahl allgemeiner Palettierungsarbeiten genutzt, z.B. im Baugewerbe, in der Industrie oder in der Landwirtschaft.

ANBAUGERÄTE

Anbaugerät	Beschreibung
Dunggabeln	Bietet hervorragende Sicht beim Transportieren von losem Stroh oder Dung.
Forstmulcher	Flaches Profil dank zum Patent angemeldeten Rotor-Design, Rotor erreicht 2.000 /min.
Reisiggreifer	Schwerlastgerät mit offenem Boden und Seiten zum Transport von überbreiten Objekten.
Schrottgreifer	Schwerlastgerät mit Doppelzylinder-Greifer und Zylinderschutz.
Automatischer Bodenaufbereiter	Der automatische Bodenaufbereiter ebnet und harkt den Boden zur Saatbett- und Dünger-Vorbereitung.
Landschaftsbau-Bodenaufbereiter	JCB-Bodenaufbereiter für den Landschaftsbau sind hervorragende Werkzeuge zum Aufsammeln von Steinen und Schutt, Instandhaltung von Straßen und Wegen sowie zum Abschluss von Räumarbeiten.
Kombinierte Landschaftsbau-Bodenaufbereiter	Eine einzige Lösung für die allgemeine Reinigung, Entfernung von Steinen und die Bodenvorbereitung.
Steinsägen	Erhältlich in 48 oder 60 Zoll Durchmesser (1.219 bzw. 1.524 mm) zum Durchtrennen von Steinen und anderen harten Oberflächen.
Silage-Entnehmer	Offene Bauform erlaubt Blick auf die Schaufel-Vorderseite und verhindert Zusetzen des Geräts.
Schneefräsen	Bietet hervorragende Sicht, mit Auswurföffnung von 635 bis 914 mm.
Schneeräumschild	In verschiedenen Breiten für den Winterdienst erhältlich.
Schneeschieber	Zum Schieben von losem Material konstruiert.
Baumstumpffräsen	Umweltfreundliche Lösung zur sicheren Entfernung von Baumstümpfen.
Bodenfräsen	Erlauben sicheres und effizientes Fräsen mit wahlweise 4 oder 6 Zoll Frästiefe (101/152 mm).
Baumspaten	Für das sichere und zeitsparende Umsetzen von Bäumen.
Grabenfräsen	Mit der JCB-Grabenfräse erledigen Sie Arbeiten wie das Ziehen von Fundamenten, das Verlegen von Leitungen, den Bau von Entwässerungsgräben usw.
Vibrationswalzen	Zur Verdichtung von Sand, Kies, Erde, Mineralgemisch und sonstigen Baustoffen.

EIN GLOBALES VERSPRECHEN FÜR QUALITÄT

Vom Ein-Mann-Betrieb zu einem der führenden Unternehmen ist es ein langer und harter Weg. JCB ist diesen Weg gegangen: Kompromisslose Kunden-Orientierung und eine hochwertige Produktpalette machten das britische Unternehmen zu Europas größtem Hersteller von Bau-, Land- und Industriemaschinen.

Dank hoher Investitionen, nicht nur in Forschung und Entwicklung, sondern auch in Produkt- und Fertigungstechnologien, gehören die JCB-Standorte zu den modernsten der Welt.

Innovative Forschung, intensive Testverfahren und permanente Qualitätskontrollen garantieren die Leistungsfähigkeit, Zuverlässigkeit und Langlebigkeit von JCB Produkten weltweit.

Unser internationales Verkaufs- und Servicenetz, bestehend aus mehr als 650 Vertriebspartnern, hat sich zum Ziel gesetzt, Ihnen den besten Kundenservice der Branche zu bieten.

Überzeugen Sie sich selbst!

JCB Deutschland GmbH, Graf-Zeppelin-Straße 16, 51147 Köln-Porz. Tel: +49 (0) 2203 92620. Internet: www.jcb.com

JCB behält sich das Recht vor, seine Modelle und deren technische Daten, Ausstattung sowie Zubehör ohne vorherige Benachrichtigung abzuändern.
Die gezeigten Abbildungen enthalten unter Umständen optionale Ausrüstung und Zubehörteile. Das JCB-Logo ist eine eingetragene Marke von JC Bamford Excavators Ltd.

9999/5608 (G) 09/12 Ausgabe 1