NENNTRAGFÄHIGKEIT: **225** 1.021 kg **260** 1.179 kg **280** 1.270 kg **300** 1.361 kg **330** 1.495 kg

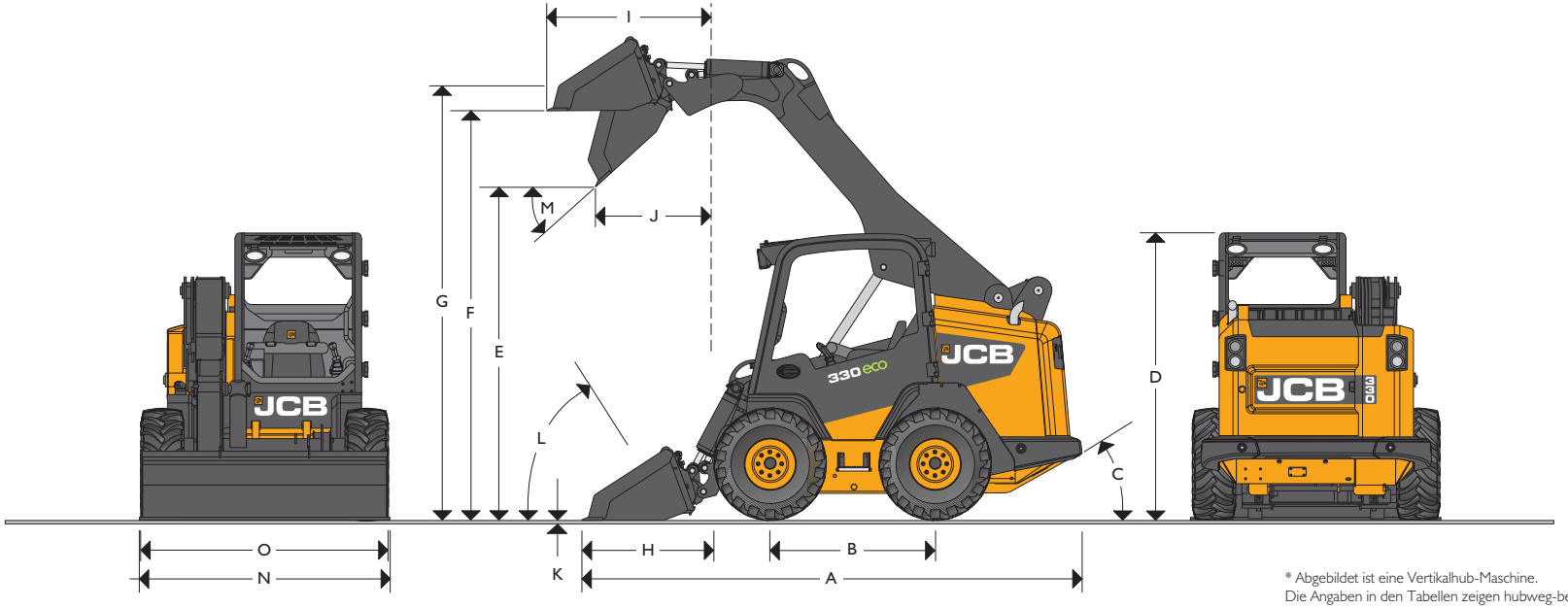

* Abgebildet ist eine Vertikalhub-Maschine.
Die Angaben in den Tabellen zeigen hubweg-bedingte Abweichungen.

STATISCHE ABMESSUNGEN – 225 / 260 / 280 / 300 / 330

	Maschinentyp		225	260	280	300	330
			m	m	m	m	m
A	Gesamtlänge		3,69	3,69	3,76	3,78	3,80
B	Radstand		1,22	1,22	1,22	1,22	1,22
C	Hinterer Böschungswinkel	Grad	28.7°	28.7°	28.7°	28.7°	29.1°
D	Gesamthöhe		2,09	2,09	2,09	2,09	2,11
E	Schütthöhe		2,46	2,46	2,46	2,46	2,49
F	Überladehöhe		3,02	3,02	3,02	3,02	3,05
G	Höhe bis Scharnierbolzen, voll ausgefahren		3,175	3,175	3,175	3,175	3,2
H	Reichweite am Boden		0,98	0,98	0,98	1,04	1,04
I	Maximale Reichweite auf voller Höhe		0,96	1,23	1,23	1,23	1,2
J	Reichweite auf voller Höhe – ganz gekippt		0,59	0,87	0,87	0,90	0,90
K	Schürftiefe (Schaufelboden waagerecht)	mm	-10	-10	-10	-10	0
L	Rückkippwinkel am Boden	Grad	30°	30°	30°	30°	29°

	Maschinentyp		225	260	280	300	330
			m	m	m	m	m
M	Auskippwinkel	Grad	42°	42°	42°	42°	42°
N	Schaufelbreite – Standard		1,82	1,82	1,82	1,82	1,98
O	Breite über Reifen – Standard		1,82	1,82	1,82	1,82	1,87
	Breite über Reifen – optional		1,87	1,87	1,87	1,87	1,82
	Nenntragfähigkeit 50 %	kg	1.021	1.179	1.270	1.361	1.495
	Schaufelinhalt– Standard	m^3	0,47	0,47	0,47	0,51	0,51
	Wenderadius						
	Wenderadius über Schaufel		2,20	2,20	2,20	2,20	2,20
	Wenderadius an Schnellwechsler		1,48	1,48	1,48	1,48	1,48
	Wenderadius, Hinterwagen		1,76	1,76	1,76	1,76	1,76
P	Bodenfreiheit	mm	238	238	238	238	248
	Hubweg		Radial	Vertikal	Vertikal	Vertikal	Vertikal

NENNTRAGFÄHIGKEIT: **225T** 1.021 kg **260T** 1.179 kg) **300T** 1.361 kg **320T** 1.452 kg

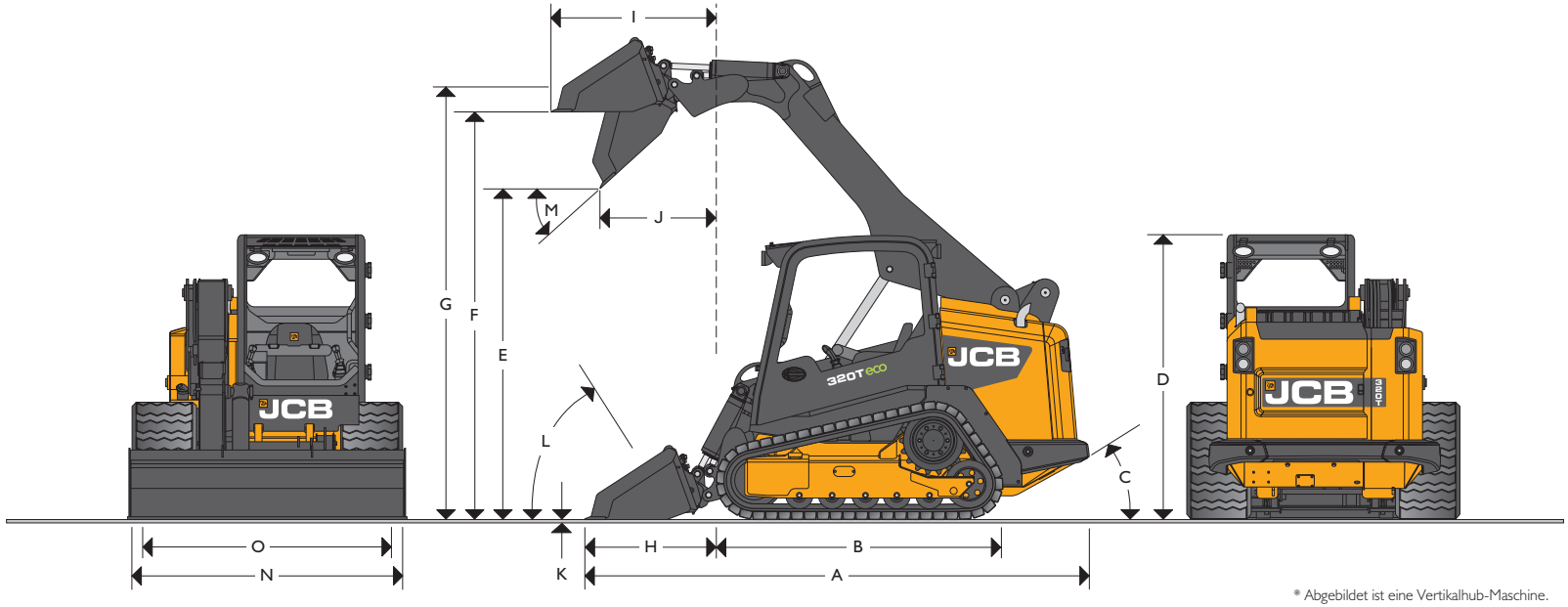

* Abgebildet ist eine Vertikalhub-Maschine.
Die Angaben in den Tabellen zeigen hubweg-bedingte Abweichungen.

STATISCHE ABMESSUNGEN – 225T / 260T / 300T / 320T

	Maschinentyp		225T	260T	300T	320T
			m	m	m	m
A	Gesamtlänge		3,69	3,69	3,78	3,78
B	Kettenaufstandslänge		2,1	2,1	2,1	2,1
C	Hinterer Böschungswinkel	Grad	28.7°	28.7°	28.7°	28.7°
D	Gesamthöhe		2,08	2,08	2,08	2,08
E	Schütthöhe		2,42	2,42	2,39	2,39
F	Überladehöhe		2,99	2,99	2,99	2,99
G	Höhe bis Scharnierbolzen, voll ausgefahren		3,18	3,18	3,18	3,18
H	Reichweite am Boden		0,96	0,96	1,04	1,04
I	Maximale Reichweite auf voller Höhe		0,935	1,21	1,30	1,30
J	Reichweite auf voller Höhe – ganz gekippt		5,85	0,87	0,90	0,90
K	Schürftiefe	mm	-10	-10	-10	-10
L	Rückkippwinkel am Boden	Grad	30°	30°	30°	30°

	Maschinentyp		225T	260T	300T	320T
			m	m	m	m
M	Auskippwinkel	Grad	42°	42°	42°	42°
N	Schaufelbreite – Standard		1,98	1,98	2,13	2,13
O	Fahrwerksbreite, Standardketten		1,85	1,85	1,98	1,98
	Nenntragfähigkeit 35%	kg	1.021	1.179	1.361	1.452
	Nenntragfähigkeit 50%	kg	1.458	1.812	1.957	2.074
	Schaufelinhalt– Standard	m^3	0,59	0,59	0,64	0,64
	Wenderadius					
	Wenderadius über Schaufel		2,24	2,24	2,24	2,24
	Wenderadius an Schnellwechsler		1,48	1,48	1,48	1,48
	Wenderadius, Hinterwagen		1,76	1,76	1,76	1,76
P	Bodenfreiheit	mm	248	248	248	248
	Bodendruck*	psi (Kp)	4,36 (30,1)	4,6 (31,7)	4,8 (33,1)	4,9 (33,8)
	Hubweg		Radial	Vertikal	Vertikal	Vertikal

*Mit 450 mm breiten Ketten

HYDRAULIKLEISTUNG

Modell	Nenntragfähigkeit kg	Kipplast kg	Hubkraft, Ladegerüst kg	Losbrechkraft, Schaufel kg
225	1.021	2.226	2.669	2.585
260	1.179	2.471	2.634	3.260
280	1.270	2.543	2.634	3.260
300	1.361	2.732	2.634	3.260
330	1.495	2.989	2.634	3.260
225 T	1.021	2.915	2.669	2.585
260 T	1.179	3.624	2.634	3.260
300 T	1.361	3.913	2.634	3.260
320 T	1.452	4.148	2.634	3.260

HYDRAULIK

Zusätzlich zu den hydrostatisch betätigten Hauptantriebspumpen ist eine für Lade- und Anbaugeräte vorgesehene Förderpumpe vorhanden (zusätzlicher Hydraulikkreislauf serienmäßig an allen Basismodellen).

Pumpenleistung: 87 l/min bei 2.200 U/min Motordrehzahl
Hauptentlastungsdruck 3335 psi (230 bar)
Hydr.-Leistung Lowflow (44,8)*
Hydr.-Leistung Highflow (69,5)* *berechnet

- Niedrige Bestätigungskraft am Bedienhebel erlaubt präzise Bedienung von Fahrantrieb, Lader und Anbaugeräten.
- Hydraulische Zusatzeinrichtungen werden mit dem rechten Bedienerhebel aktiviert und ermöglichen eine ständige Kontrolle des Ölflusses für die exakte Steuerung der Anbaugeräte.
- Hydraulikleitungen für Hubgerüst unter Stahlabdeckung am PowerBoom.
- Hydrauliköl-Durchflussfilter.
- JCB-Motoröl für Motor und Kettenkasten.
- JCB-Hydrauliköl.
- Der optionale Highflow-Kreislauf liefert für den Betrieb von Hochleistungsanbaugeräten, wie Graben- und Bodenfräsen, eine Pumpleistung von 135 l/min.
- Separate Hydraulikpumpe für Getriebeöl und Hydrauliklüfter.

FÜLLMENGEN

	l
Hydrauliksystem (einschl. Ausgleichsbehälter)	60
Kraftstofftank	103
Motorkühlmittel	15,5
Motoröl	14
Kettenkasten links (nur Radausführungen)	11,7
Kettenkasten rechts (nur Radausführungen)	11,7

MOTOR

		225/260/280/225T/260T	300/330/300T/320T
Modell		JCB DIESELMAX TC-55	JCB DIESELMAX TC-68
Hubraum	cm^3	4399	4399
Kraftstoff		Diesel	Diesel
Kühlsystem		Wasser	Wasser
Ansaugung		Turbo	Turbo
Bruttoleistung bei 2.400 U/min			
SAE J1995	PS (kW)	74 (55)	92 (68.6)
Bruttodrehmoment bei 1.800 U/min			
SAE J1995	Nm	362	408
Anlasser	PS (kW)	2,72 (2)	2,72 (2)
Batterie	Volt/Ah	12 / 109	12 / 109
Lichtmaschine	Ampere	95	95
Abgasnorm		EPA-T3 (EU St3A)	EPA-T3 (EU St3A)
Motorölwechsel-Intervalle Stunden		500	500
Variabler hydraulischangetriebener Lüfter		JA	JA

ANTRIEB

Ein vollständig servogesteuerter Hydrostatantrieb von Null bis zur maximalen Geschwindigkeit: Vorwärts- und Rückwärtsfahrt bei voller Leistung. Unabhängige Getriebesysteme für die rechte und linke Seite lassen sich exakt und leicht über Servosteuerungen betätigen. Das System zur Regulierung der Getriebeleistung hält die komplette Motorleistung aufrecht und maximiert die Steuerung von Hubgerüst und Anbaugeräten. Zur präzisen Steuerung bei der Verwendung von Anbaugeräten steht an allen Maschinen ein Kriechgang zur Verfügung.

Modell	1 Stufengetriebe	2 Stufengetriebe
	km/h	km/h / km/h
Fahrgeschwindigkeit 225/260/280/300	10,9	10,9 / 20
Fahrgeschwindigkeit 330:	11,7	11,7 / 21,7
Fahrgeschwindigkeit 225T / 260T / 300T / 320T	9,2	7,7 / 12,6

GROSSE PLATTFORM

REIFEN

Standard – 225/260/280/300 12 x 16,5 - 10 PR

Standard – 330 14 x 17,5 x 10 PR

Erhältliche Optionen – Standard Spur - Breite Spur
Lifemaster Industrial Pneumatic
33 / 15,5 x 16,5 Extra Flotation
Brawler
Industrie-Vollreifen

Niederdruckreifen werden bei den meisten Anwendungen angewendet.

*Für raue Einsatzbedingungen sind Vollreifen zu verwenden.

KETTEN

225T/260T
320 mm Kettenbreite
450 mm Kettenbreite

300T/320T
450 mm Kettenbreite

GEWICHT

Betriebsgewicht nach SAE
Voll betriebsfähig mit Schnellwechsler, Standardschaufel, vollem Kraftstofftank, offenem Schutzdach (Canopy) und Fahrer (75 kg):

225	3.679 kg	**300**	4.067 kg	**225T**	4.605 kg
260	3.805 kg	**330**	4.203 kg	**260T**	4.850 kg
280	3.867 kg			**300T**	5.080 kg
				320T	5.220 kg

BELEUCHTUNG UND ELEKTRIK

12-Volt-Anlage

Batterie mit 1.000 A Kaltstartleistung

95- A -Lichtmaschine

Armaturenbrett im Fahrerstand mit Zündung, Tankanzeige, Betriebsstundenzähler und elektronischer Drehzahlregelung

Armaturenbrett zusätzlich mit Warnleuchten inklusive Warnton bei:

Niedriger Öldruck
Motortemperatur
Hydrauliköldruck
Verstopfter Luftfilter
Motoröldruck
Lichtmaschine

Sicherungskasten in der Kabine gegen Schmutz und Wasser geschützt; IP 69 für außenliegende Anschlüsse; serienmäßiger Batterie-Trennschalter.

STANDARDAUSRÜSTUNG – ALLE MODELLE

Vibrationsgedämpft montiertes Schutzdach. ROPS und FOPS. Akustische und visuelle Warneinrichtungen. Durch Haltebügel aktiviertes Sicherheitssystem. Ladearm mit Sicherungsstrebe. Zentrifugal-Motorluftfilter mit Vorfilter. Mechanischer Schnellwechsler. Elektronisches Handgas Zwei Arbeitsscheinwerfer vorne, einer hinten. Not-Absenkventil. Tankuhr. Hydraulische Feststellbremse. Standard-Flow-Zusatzhydraulik. Dreiwege-Joysticks. Serviceklappe im Heck. Kippbare Kabine. Mechanisch gefederter Sitz. Ablagefach. Becherhalter. Steckdose. Rückspiegel. Innenbeleuchtung. Batterie-Trennschalter. Kriechgang.

ZUSATZAUSRÜSTUNG – ALLE MODELLE

Vollverglaste, abgedichtete Überdruck-Kabine mit Heizung/Defroster. Klimaanlage (ab 155). Luftgefederter Fahrersitz. Beleuchtungseinrichtung. Rückfahralarm. Rundumlicht. Gaspedal. Feuerlöscher. Bordwerkzeug. Parallelhub. Schwimmstellung. FOPS-Vorrichtung, Klasse 2. Stabiler Schutz für Heckklappe. Frontscheiben-Schutzgitter. High-Flow-Zusatzkreis (ab 155). Funkenfänger. Zahnschutz. Hydraulischer Schnellwechsler. Hydraulisches Schwingungsdämpfungssystem SRS (ab 155). Lexan-Frontscheibe. Unabhängige Transportösen. Radio. Garnmesser (nur Radausführungen) .

RUNDUMSICHT

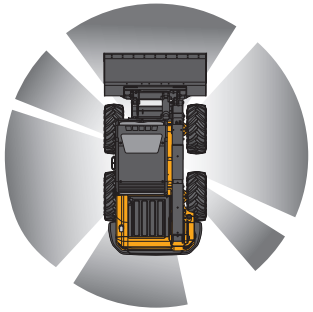

JCB
270° Rundumsicht

Üblicher Kompaktlader
165° Rundumsicht

EINSEHBARE BEREICHE

TOTRÄUME

Der einzigartige JCB PowerBoom macht unsere Kompaktladern zu den weltweit sichersten Maschinen mit unerreichter Rundumsicht.

ARBEITSPLATZ

Vollständiges ROPS und FOPS Klasse 1, optional FOPS Klasse 2 für Abbrucharbeiten, vollständiges akustisch-optisches Warnsystem. Schalldämmung für Geräuschpegel nach EU-Vorschrift. Einstieg durch Seitentür dank JCB PowerBoom.

- Komfortausstattung, wahlweise offenes Schutzdach, beheizbare Kabine sowie Kabine mit Heizung und Klimaanlage (ab 155).
- Unübertroffene Rundumsicht.
- Individuell verstellbarer Sitz.
- Automatischer Sicherheitsgurt serienmäßig.
- Ablaufventil für die einfache Kabinenreinigung.
- Vollständig vorgesteuerte Betätigung, entweder mit Standard-Joysticks (3-Wege) oder optional mit JCB-Multifunktions-Joysticks (7-Wege).

BEDIENELEMENTE

JCB-Servobedienung (ISO): alle Fahrfunktionen am linken, alle Laderfunktionen am rechten Joystick. Die linke Steuerkonsole lässt sich für einen bequemen Ein- und Ausstieg zurückklappen.

ANBAUGERÄTE

Anbaugerät	Beschreibung
Erdbohrer	Erdbohrer mit Planetengetriebe werden mit speziell gefertigten Bohrköpfen gefertigt, bestehend aus 1/2-Zoll (12,7 mm) dicken Platten mit 5/8-Zoll- (15,9 mm) Trägerbolzen und -muttern.
Ballengabeln	Zum Aufnehmen und Transportieren runder Heu- und Strohballen.
Hämmer	JCB-Hydraulikhämmer haben einen unerreicht hohen Wirkungsgrad und sind perfekt auf die JCB-Maschinen abgestimmt.
Bürsten, Kehrmaschine	Für allgemeine Reinigungsarbeiten auf der Baustelle.
Bürsten, schwenkbar	Die JCB-Schwenkbürsten decken vielfältige Einsatzbereiche wie die Straßenreinigung, Landschafts- und Bodenpflege, Straßenarbeiten und Reparaturen ab.
Freischneider	Zum Entfernen von Gebüsch und kleinen Bäumen bis 102 mm Durchmesser.
Schaufeln, Mehrzweckschaufel 6-in-1	Die einzigartigen 6-in-1-Schaufeln von JCB sind die ideale Lösung für vielfältige Einsatzwecke wie Graben, Verladen, Planieren, Räumen, Verteilen und Greifen.
Schaufeln, Erde / Standard	Die Erd- und Standardschaufeln von JCB sind dann zu empfehlen, wenn maximale Losbrechkräfte gefragt sind.
Schaufeln, Landschaftsbau	Die JCB-Landschaftbauschaufeln sind besonders hilfreich, wenn es auf bestmögliche Sicht ankommt.
Schaufel, Leichtgut	Die JCB-Leichtgutschaufeln sind speziell für Materialien mit geringer Dichte wie Schnee, Mulch und Getreide vorgesehen.
Schaufeln, Schnee	Carbonstahl-Schaufel mit nach innen gewölbter Kante für besseren Materialrückhalt.
Asphaltfräsen	Die JCB-Kaltfräse ist ein wertvolles Hilfsmittel, beispielsweise zur Reparatur von Straßen- oder Parkplatzbelägen.
Planierschilder	Mit dem JCB-Planierschild erledigen Sie allgemeine Planier- und Räumarbeiten.
Palettengabeln	Palettengabeln werden in einer Vielzahl allgemeiner Palettierungsarbeiten genutzt, z.B. im Baugewerbe, in der Industrie oder in der Landwirtschaft.

ANBAUGERÄTE

Anbaugerät	Beschreibung
Dunggabeln	Bietet hervorragende Sicht beim Transportieren von losem Stroh oder Dung.
Forstmulcher	Flaches Profil dank zum Patent angemeldeten Rotor-Design, Rotor erreicht 2000 /min.
Reisiggreifer	Schwerlastgerät mit offenem Boden und Seiten zum Transport von überbreiten Objekten.
Schrottgreifer	Schwerlastgerät mit Doppelzylinder-Greifer und Zylinderschutz.
Automatischer Bodenaufbereiter	Der automatische Bodenaufbereiter ebnet und harkt den Boden zur Saatbett- und Dünger-Vorbereitung.
Landschaftsbau-Bodenaufbereiter	JCB-Bodenaufbereiter für den Landschaftsbau sind hervorragende Werkzeuge zum Aufsammeln von Steinen und Schutt, Instandhaltung von Straßen und Wegen sowie zum Abschluss von Räumarbeiten.
Kombinierte Landschaftsbau-Bodenaufbereiter	Eine einzige Lösung für die allgemeine Reinigung, Entfernung von Steinen und die Bodenvorbereitung.
Steinsägen	Erhältlich in 48 oder 60 Zoll Durchmesser (1.219 bzw. 1.524 mm) zum Durchtrennen von Steinen und anderen harten Oberflächen.
Silage-Entnehmer	Offene Bauform erlaubt Blick auf die Schaufel-Vorderseite und verhindert Zusetzen des Geräts.
Schneefräsen	Bietet hervorragende Sicht, mit Auswurföffnung von 635 bis 914 mm.
Schneeschieber	In verschiedenen Breiten für den Winterdienst erhältlich.
Schneeschieber	Zum Schieben von losem Material konstruiert.
Baumstumpffräsen	Bietet eine umweltfreundliche Lösung zur sicheren Entfernung von Baumstümpfen.
Bodenfräsen	Erlauben sicheres und effizientes Fräsen mit wahlweise 4 oder 6 Zoll Frästiefe (101/152 mm).
Baumspaten	Für das sichere und zeitsparende Umsetzen von Bäumen.
Grabenfräsen	Mit der JCB-Grabenfräse erledigen Sie Arbeiten wie das Ziehen von Fundamenten, das Verlegen von Leitungen, den Bau von Entwässerungsgräben usw.
Vibrationswalzen	Zur Verdichtung von Sand, Kies, Erde, Mineralgemisch und sonstigen Baustoffen.

EIN GLOBALES VERSPRECHEN FÜR QUALITÄT

Vom Ein-Mann-Betrieb zu einem der führenden Unternehmen ist es ein langer und harter Weg. JCB ist diesen Weg gegangen: Kompromisslose Kunden-Orientierung und eine hochwertige Produktpalette machten das britische Unternehmen zu Europas größtem Hersteller von Bau-, Land- und Industriemaschinen.

Dank hoher Investitionen, nicht nur in Forschung und Entwicklung, sondern auch in Produkt- und Fertigungstechnologien, gehören die JCB-Standorte zu den modernsten der Welt.

Innovative Forschung, intensive Testverfahren und permanente Qualitätskontrollen garantieren die Leistungsfähigkeit, Zuverlässigkeit und Langlebigkeit von JCB Produkten weltweit.

Unser internationales Verkaufs- und Servicenetz, bestehend aus mehr als 650 Vertriebspartnern, hat sich zum Ziel gesetzt, Ihnen den besten Kundenservice der Branche zu bieten.

Überzeugen Sie sich selbst!

JCB Deutschland GmbH, Graf-Zeppelin-Straße 16, 51147 Köln-Porz. Tel: +49 (0) 2203 92620. Internet: www.jcb.com

JCB behält sich das Recht vor, seine Modelle und deren technische Daten, Ausstattung sowie Zubehör ohne vorherige Benachrichtigung abzuändern.
Die gezeigten Abbildungen enthalten unter Umständen optionale Ausrüstung und Zubehörteile. Das JCB-Logo ist eine eingetragene Marke von JC Bamford Excavators Ltd.

9999/5615 (G) 09/12 Ausgabe 1