MAX. BETRIEBSGEWICHT: 17.820 kg MOTORLEISTUNG: 92 kW (125 PS)

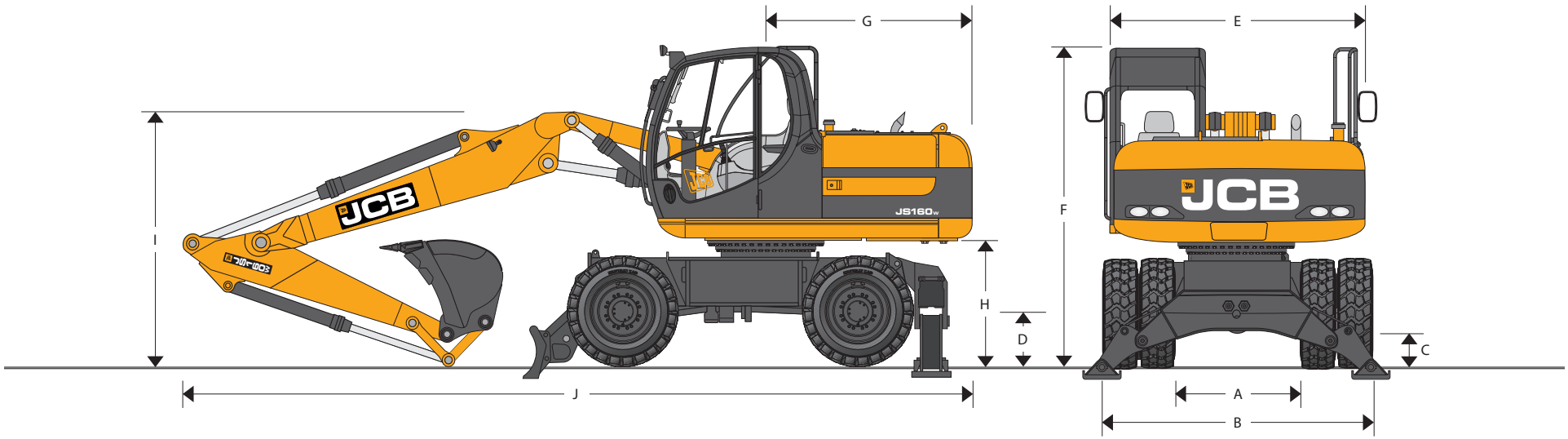

ABMESSUNGEN

Angaben in mm		
A	Breite zwischen Zwillingsreifen, Innenkante	1330
B	Breite über Zwillingsreifen, Außenkante	2490
C	Bodenfreiheit	350
D	Höhe bis Achsmittellinie, Zwillingsbereifung	498
	Höhe bis Achsmittellinie, Einzelbereifung	519
E	Gesamtbreite (bei abmontiertem Geländer)	2480
F	Höhe über Kabine	3195
G	Hecklänge	2190
H	Kontergewicht-Bodenfreiheit	1270

Monoausleger					
Löffelstiellänge			2.25m	2.70m	3.05m
I	Transporthöhe des Auslegers	mm	2765	2765	3240
J	Transportlänge	mm	8145	8135	8306

Verstellausleger					
			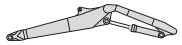		
Löffelstiellänge			2.25m	2.70m	3.05m
I	Transporthöhe des Auslegers	mm	2806	2874	3136
J	Transportlänge	mm	8123	8118	8083

UNTERWAGENOPTIONEN

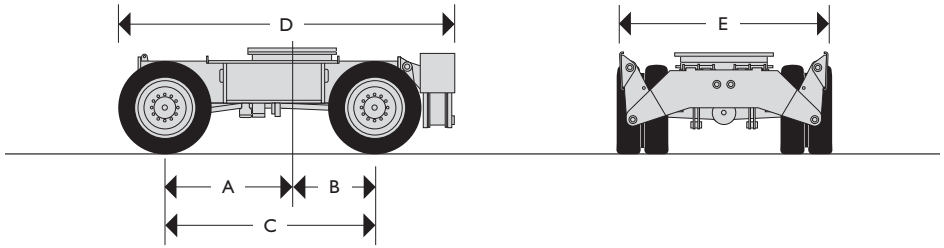

Angaben in mm		
A	Mittelpunkt Drehkranz bis Vorderachse	1500
B	Mittelpunkt Drehkranz bis Hinterachse	1000
C	Radstand	2500
D	Länge einschließlich Heck-Abstützung	3950
E	Breite über Abstützungen (angehoben)	2480

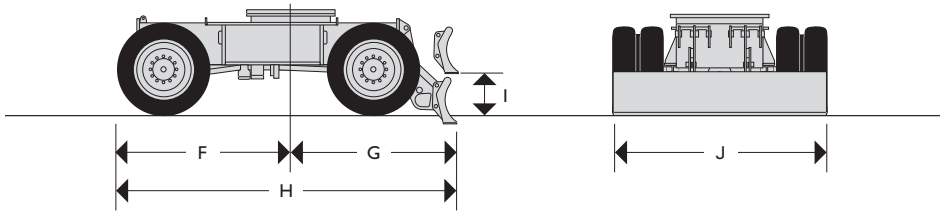

Angaben in mm		
F	Mittelpunkt Drehkranz bis Vorderkante Vorderreifen	1990
G	Mittelpunkt Drehkranz bis Heck-Planierschild (abgesenkt)	2090
H	Länge einschließlich Heck-Planierschild (angehoben)	4050
I	Heck-Planierschild über Boden (angehoben)	450
J	Planierschildbreite	2480

UNTERWAGENOPTIONEN

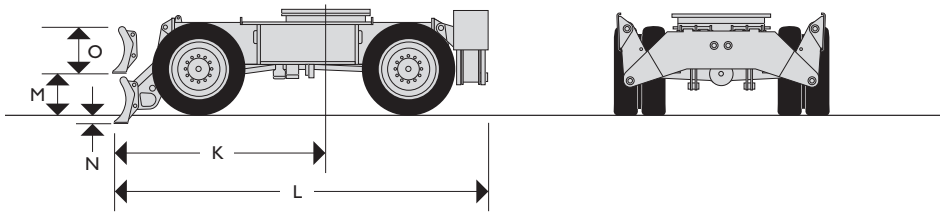

Angaben in mm		
K	Mittelpunkt Drehkranz bis Front-Planierschild (abgesenkt)	2530
L	Länge einschließlich Abstützung und Planierschild (angehoben)	4460
M	Front-Planierschild über Boden (angehoben)	450
N	Grabtiefe Planierschild	130
O	Planierschildhöhe	500

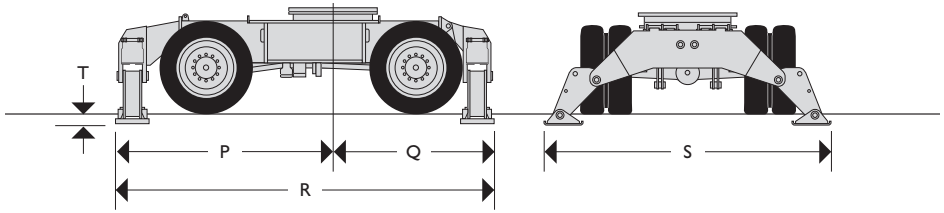

Angaben in mm		
P	Mittelpunkt Drehkranz bis Front-Abstützung	2520
Q	Mittelpunkt Drehkranz bis Heck-Abstützung	1960
R	Länge einschließlich Front- und Heck-Abstützung	4480
S	Breite über Abstützung (abgesenkt)	3550
T	Hubhöhe der Abstützung	130

MOTOR

Modell	Isuzu 4JJ1X, gemäß EU-Stufe III.
Typ	wassergekühlter 4-Takt-, 4-Zylinder-Dieselturbomotor in Reihenausführung mit Direkteinspritzung.
Nennleistung (ISO 14899 (SAE J1995))	92 kW (125 PS) bei 2200 U/min.
Hubraum	2,99 Liter.
Einspritzung	Elektrischer Regler.
Luftfilterung	Trockenfilterelement mit sekundärem Sicherheitselement (optische und akustische Warneinrichtung in der Kabine).
Kühlung	Großflächiger Kühler.
Anlasser	24 volt – 4.0kW.
Batterien	2 x 12 Volt HD-Ausführung.
Lichtmaschine	24 Volt, 50 Amper.
Betankungspumpe	Elektrisch.

UNTERWAGEN

Bauweise	Hochfestes U-Profil.
Unterwagenoptionen:	
Planierschild	Front- oder Heckmontage über Bolzen.
Abstützung	Front- oder Heckmontage über Bolzen; unabhängig voneinander zu betätigen - plus Kombinationen.
Sicherung des Greifers	Schwenkbarer HD Greiferbügel.
Getriebe	Hydrostatikantrieb über Kolbenmotor und Lastschaltgetriebe.
Fahrgeschwindigkeit	Langsame Fahrstufe 3,8 km/h Mittlere Fahrstufe 8,1kph Schnelle Fahrstufe 25kph
Zugkraft	99.7kN
Achsen	Allradantrieb. Pendelung der vorderen Lenkachse zum Ausgleichen von Boden-Unebenheiten.
Zulässige Achslast	32 Tonnen
Achspendelung	+/- 8,5 Grad
Bodenfreiheit	350mm
Lenkung	Vollhydraulisch.
Wenderadius	
An Außenkante der Reifen	5,45m
An Außenkante des Front-Planierschilds	6,06m
Bremsen	Vollhydraulische Zweikreisbremsanlage.
Feststellbremse	In Getriebe integriert.

SCHWENKSYSTEM

Schwenkmotor	Axialkolbenmotor und Endantrieb mit Planetenuntersetzungsgetriebe.
Schwenkbremse	Hydraulische Arbeitsbremse, sowie automatisch wirkende Lamellenfeststellbremse.
Schwenkgeschwindigkeit	11,3 U/min
Drehkranz	Großer Durchmesser, innenverzahnt, in vollständig abgedichtetem Fettbad drehend.
Schwenkverriegelung	Verriegelbar in verschiedenen Positionen über Bremse und mechanische Verriegelung.

BAGGERAUSRÜSTUNG

Der 5,15m lange Ausleger mit den zur Verfügung stehenden, unterschiedlich langen, Löffelstielen ist für alle Arbeitseinsätze mit unterschiedlichsten Anbauteilen wie Hammer, Schere usw. ausgelegt. Die speziell gefertigten Löffelanlenkungen sind mit verschiedenen Lastaufnahmepunkten erhältlich. Die hochwertige Stahlkonstruktion, unter Verwendung von großen Querschnitten, garantiert höchste Verwindungsfestigkeit, auch bei Arbeiten mit Hydraulikhammer oder anderem schweren Gerät. Durch Verwendung von Büchsen mit einer Bronze-Aluminium-Graphitlegierung im Ausleger sind die Wartungsarbeiten auf ein Minimum reduziert. Nur noch alle 1000 Betriebsstunden müssen die Lagerbüchsen in diesem Bereich geschmiert werden.

HYDRAULIKSYSTEM

System	„Load-Sensing" Hydrauliksystem mit Verstellkolbenpumpen und Bedarfsstromregelung für höchste Leistung.
Hauptpumpen	2 stufenlos verstellbare Axialkolbenpumpen
Max. Förderleistung	2 x 128 l/min
Hauptkreisdruck	314 bar
Mit PowerBoost-Funktion	343 bar
Servopumpe	Zahnradpumpe
Max. Förderleistung	22 l/min
Servodruck	40 bar
Optionale Hydraulikkreise:	
Hydraulikhammer	Mit integrierter automatischer Motordrehzahlregelung und Rücklauffilter.
Max. Förderleistung	138 l/min
Maximaldruck	314 (343) bar (Voreinstellung auf 180 bar)
Löffel/Greiferfunktion	
Max. Förderleistung	138 l/min
Max. Druck für Betätigung des Greiferzylinders	314 (343) bar
Zusatzhydraulik inkl	Verrohrung Zwei Optionen erhältlich: eine für einen Durchfluss von 20 l/min und eine zweite für einen verstellbaren Durchfluss von 27-45 l/min.
Hydraulikzylinder	Mit gehärteten, verchromten Kolbenstangen und Endlagendämpfung an Ausleger-, Löffelstiel- und Löffelzylinder.
Filtersystem	
Tank	150 micron, Ansaugsieb.
Rücklauf	10 micron, Faserelement.
Vorsteuerkreis	10 micron, Papierelement.
Plexus Nebenstrom	1,5 micron, Papierelement.
Hammerrücklauf	10 micron, verstärkter Mikrofaserfilter.

REIFEN

Zwillingsbereifung	10.00 x 20-Reifen (16PR) mit Zwischenring.
Einzelbereifung	18R x 19.5-Reifen.

KABINE

Eine großzügig dimensionierte und modern gestaltete Kabine bietet neben PKW ähnlichem Komfort auch eine optimale Übersicht auf den Arbeitsbereich. Eine Rundum-Colorverglasung sorgt für angenehmes Arbeiten.
Die Frontscheibe lässt sich, gasfedergestützt, bequem und komplett öffnen. Die untere Scheibe wird in den Rahmen der oberen Scheibe geschoben, wodurch sich das Öffnen der gesamten Front einfach, schnell und komfortabel gestaltet.
Ausreichend Frischluft bieten das Schiebefenster in der Tür, der Lüftungsschlitz an der Frontscheibe, sowie die vollständig aufschiebbare Frontscheibe. Der Parallelogramm-Wischerarm für die obere Scheibe sorgt für einen großen Wischbereich und damit für vorbildliche Sicht. Der Wischermotor ist links vom Dachfenster angebracht, um bei Ladearbeiten die Sicht auf den Löffel nicht zu behindern. Ein Wischer für die untere Scheibe ist optional erhältlich.
Frischluftgebläse und Heizung mit Defrosterdüsen. Stufenlose Einstellung von Gebläse, Temperatur und Umluft. Eine Klimaanlage mit Kühlbox ist optional erhältlich. Individuell verstellbarer, gefederter Komfortsitz (auch als luftgefederte und beheizte Ausführung) mit justierbaren Armlehnen und einstellbarer Neigung der Rückenlehne. Radio mit Digitaltuner geschützt in der Dachverkleidung eingelassen. Bequem erreichbarer Radio-Stummschalter in unterer Bedienkonsole. 12-Volt-Anschluss und Handyhalter in rechter Konsole. Für einen sicheren Einstieg im Dunkeln lässt sich die Innenbeleuchtung vom Boden aus einschalten und geht entweder auf Knopfdruck oder nach fünf Minuten automatisch aus. Das innen angebrachte Rollo schützt den Fahrer vor blendendem Sonnenlicht.

AMS – ADVANCED MANAGEMENT SYSTEM

Das JCB AMS misst und regelt die erforderliche Motor- und Hydraulikleistung. So wird in jedem der 4 wählbaren Arbeitsmodi die jeweils optimale Leistungsausnutzung erreicht.

A (Auto) Bis zu 100 % Leistung und Hydraulik-Fördermenge. Liefert stufenlose Leistung und Geschwindigkeit je nach Steuerimpuls; passt die Leistungsanforderung an die jeweilige Aufgabe an. Treten in dieser Betriebsart schwere Bedingungen auf, wird automatisch der Power Boost zugeschaltet. Die automatische Leerlaufschaltung tritt nach einer bestimmten (vom Bediener zwischen 5 und 30 Sekunden einstellbaren) Zeit ohne Betätigung in Kraft

E (Economy) 80 % Leistung. 95 % Hydraulik-Förderstrom maximieren die Wirtschaftlichkeit bei herausragender Leistung.

P (Präzision) 55% Leistung. 90 % Hydraulik-Förderstrom für die Feinsteuerung bei Planierarbeiten.

L (Lifting/Heben) 55% Leistung. 63 % Hydraulik-Förderstrom bei permanentem Power Boost für maximale Hubkraft und noch präzisere Steuerung.

Der Arbeitsmodus "A" regelt automatisch Kraft und Geschwindigkeit, während die anderen Arbeitsmodi besonders auf die beschriebenen Einsätze abgestimmt sind. Am verstellbaren Monitor an der vorderen rechten Kabinensäule kann der Bediener permanent Betriebsart, Fahrgeschwindigkeitsstufe, Betriebstemperatur und zahlreiche weitere Betriebsdaten ablesen, während er gleichzeitig eine gute Rundumsicht hat.

Der benötigte Förderstrom für Hammereinsätze kann im AMS Speicher eingestellt und bei Betätigung des Hammerpedals automatisch abgerufen werden. Eine Anzeige zeigt anstehende Wartungsmaßnahmen an, Systemüberprüfungen und Fehleranalysen können von der Kabine aus durchgeführt werden.

STANDARD-TIEFLÖFFEL

Alle JCB-ESCO Löffel sind aus hochwertigem Stahl gefertigt und mit gehärteten, abgedichteten Bolzen ausgerüstet.

Verschleißteile sind auswechselbar.

Schnittbreite, mm	Inhalt (nach SAE, gehäuft) m^3	Gewicht, kg
600	0.35	426
750	0.49	480
900	0.62	525
1000	0.72	564
1200	0.90	633

FÜLLMENGEN

	Liter
Kraftstofftank	253
Motorkühlmittel	21
Motoröl	15
Schwenkgetriebe	2.2
Hydrauliksystem	124
Hydrauliktank	73
Getriebe	2.5
Achsendifferential (jeweils)	Hinten 12, Vorne 14
Achsnaben (jeweils)	2.0

STANDARDAUSSTATTUNG

Motorlüfterschutzgitter, Kaltstart- und Vorglüheinrichtung, Motorwarmlaufautomatik, Doppelelement-Luftfilter, HD-Lichtmaschine, elektrischer Batterietrennschalter, HD-Batterien, Geräuschdämmung für Kabine & Motor, Kabinenheizung & Scheiben-Defroster, Colorverglasung, Kabineninnenbeleuchtung, Mantelhaken, Zigarettenanzünder, Aschenbecher, Aufbewahrungsfach, herausnehmbare Bodenmatte, Scheibenwisch-/waschanlage, elektrische Steckdose, automatische Power Boost-Funktion, automatische Leerlaufschaltung, Drehzahlverstellung per Knopfdruck, servohydraulisches Dämpfungssystem, Plexus-Hydraulikölfeinstfilter, zentrale Hydraulikdruckprüfpunkte (Minimess), Montagehalterungen für Zusatzverrohrungen, Arbeitsscheinwerfer – am Ausleger & Hauptrahmen, Unterschutz am Laufwerk, Oberwagen mit unteren Abdeckungen, Abdeckung an Drehdurchführung, Außenspiegel, Handlauf & rutschfeste Laufstege, Ablassventil für Motoröl und Kraftstofftank mit Schnellanschluss, Sonnenblende, untere Motorabdeckklappe.

OPTIONALE ZUSATZAUSSTATTUNG

Schlauchbruchsicherheitsventile & Überlastwarneinrichtung, Löffelanlenkung mit Lasthaken, Universallöffel, Grabenräumlöffel, Schnellkupplungslöffel, Hydraulikhämmer, Zusatzhydraulik, Klimaanlage oder Klimatronic, Arbeitsscheinwerfer an Kabine & Heck, Rundumleuchte, Regenschutzdach, biologisch abbaubares Öl, luftgefederter und beheizter Komfortsitz mit Lendenstütze, elektrische Betankungspumpe, Scheibenwischer für die untere Frontscheibe, Radio, Tempomat.

BETRIEBSGEWICHTE

Unterwagen	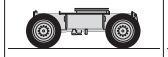	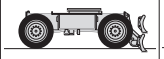	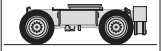	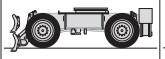	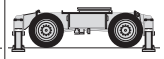
	15560kg	16000kg	16440kg	16980kg	17230kg
	16160kg	16600kg	17040kg	17580kg	17920kg

Maschine mit Standardlöffel und Zwillingsbereifung. Bei Einzelbereifung 400 kg abziehen.

ARBEITSBEREICH

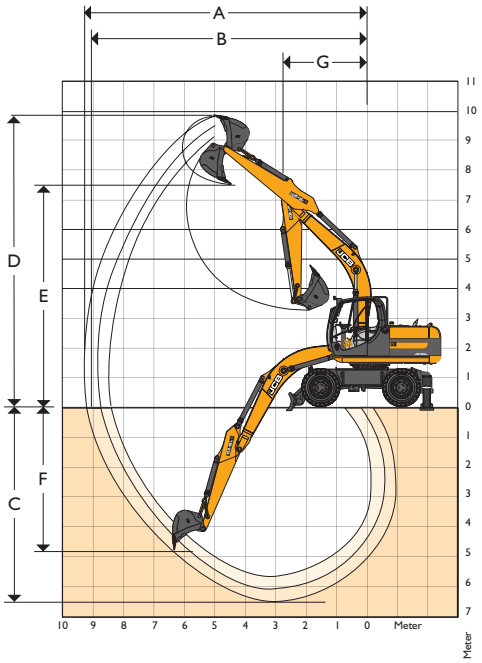

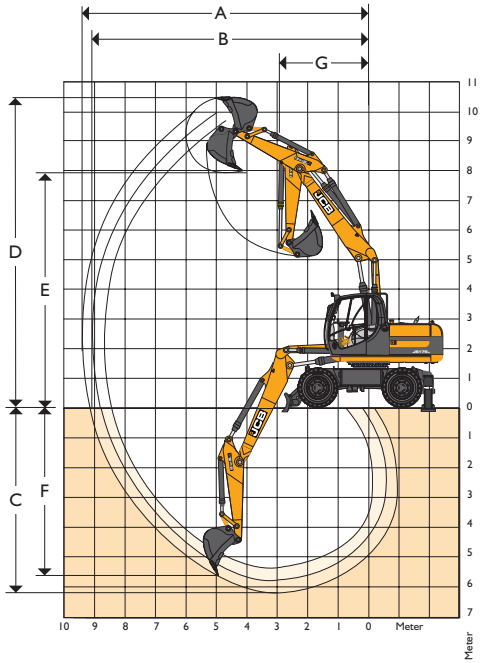

ARBEITSBEREICH

Ausleger						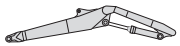		
Löffelstiel			2.25m	2.70m	3.05m	2.25m	2.70m	3.05m
A	Max. Reichweite	mm	8592	8974	9352	8600	9025	9350
B	Max. Reichweite (am Boden)	mm	8386	8776	9163	8400	8850	9195
C	Max. Grabtiefe	mm	5682	6120	6451	5300	5750	6100
D	Max. Schürfhöhe	mm	9102	9237	9688	9700	10000	10235
E	Max. Überladehöhe	mm	6636	6805	7174	7000	7325	7575
F	Max. vertikale Grabtiefe	mm	3826	4178	4839	4450	4900	5250
G	Mindest-Schwenkradius	mm	3019	2961	2971	2725	2675	2635
	Löffeldrehwinkel		183°	183°	183°	183°	183°	183°
	Reißkraft am Löffelstiel, ISO 6015	kgf	10128	8440	7470	9035	7530	6665
	Reißkraft am Löffelstiel mit Powerboost	kgf	10990	9160	8100	9600	8100	7235
	Ausbrechkraft am Löffel	kgf	10400	10400	10400	10400	10400	10400
	Ausbrechkraft am Löffel mit Powerboost	kgf	10740	10740	10740	10740	10740	10740

HUBKAPAZITÄTEN – Löffelstiellänge: 2,25m, 5,15m Monoausleger, Heck-Planierschild, ohne Löffel. JS160W MONO

Reichweite	1.5m		3m		4.5m		6m		7.5m		Kapazität bei max. Reichweite		
Lastpunkthöhe	kg	kg	kg	kg	kg	kg	kg	kg	kg	kg	kg	kg	mm
7.5m					4360*	4210					3830*	3830*	4620
6.0m					5080*	4240	3530*	2610			3330*	2580	6031
4.5m					5710*	4040	4890*	2570			3190*	2050	6838
3.0m					6740*	3710	5250*	2440			3230*	1810	7248
1.5m					7530*	3430	5580*	2310			3440*	1730	7330
0m			5580*	5580*	7600*	3280	5600*	2220			3880*	1780	7094
– 1.5m	6310*	6310*	9440*	6050	6950*	3260	5060*	2210			4400*	2000	6508
– 3.0m	8760*	8760*	7190*	6220	5360*	3350					4000*	2610	5454
– 4.5m			2810*	2810*							2280*	2280*	3524

HUBKAPAZITÄTEN – Löffelstiellänge: 2,70m, 5,15m Monoausleger, Heck-Planierschild, ohne Löffel. JS160W MONO

Reichweite	1.5m		3m		4.5m		6m		7.5m		Kapazität bei max. Reichweite		
Lastpunkthöhe	kg	kg	kg	kg	kg	kg	kg	kg	kg	kg	kg	kg	mm
7.5m											2880*	2880*	5238
6.0m							4040*	2700			2580*	2320	6514
4.5m					5290*	4140	4610*	2620			2500*	1890	7266
3.0m			9710*	6900	6360*	3790	5040*	2470	3370*	1740	2540*	1680	7653
1.5m			5120*	5120*	7290*	3450	5450*	2320	4080	1670	2690*	1600	7731
0m			6660*	5850	7590*	3250	5600*	2210	3080*	1630	3020*	1630	7508
– 1.5m	6070*	6070*	10140*	5870	7170*	3190	5280*	2170			3630*	1800	6957
– 3.0m	10160*	10160*	8130*	6020	5930*	3250					4020*	2250	5985
– 4.5m			4570*	4570*							3120*	3120*	4307

HUBKAPAZITÄTEN – Löffelstiellänge: 3,05m, 5,15m Monoausleger, Heck-Planierschild, ohne Löffel. JS160W MONO

Reichweite	1.5m		3m		4.5m		6m		7.5m		Kapazität bei max. Reichweite		
Lastpunkthöhe	kg	kg	kg	kg	kg	kg	kg	kg	kg	kg	kg	kg	mm
7.5m											2400*	2400*	5690
6.0m							3840*	2700			2170*	2090	6881
4.5m							4350*	2620	2500*	1770	2110*	1720	7596
3.0m			8930*	7140	6020*	3830	4830*	2470	3790*	1710	2150*	1540	7967
1.5m			6790*	6190	7070*	3470	5300*	2300	4050	1640	2280*	1470	8041
0m			6950*	5870	7540*	3240	5540*	2180	3990	1580	2540*	1490	7828
– 1.5m	5610*	5610*	9860*	5840	7290*	3160	5350*	2120			3040*	1630	7301
– 3.0m	9050*	9050*	8780*	5950	6260*	3190	4430*	2150			3920*	2000	6383
– 4.5m	7560*	7560*	5630*	5630*	3860*	3370					3340*	3060	4849

Hubkapazität in Längsrichtung.

Hubkapazität im gesamten Schwenkbereich.

Anmerkungen:

1. **Die aufgeführten Werte sind ohne Löffel oder anderer Anbauteile zu verstehen.**
2. Die Hubkapazitäten basieren auf ISO 10567, d.h. 75 % der minimalen Kipplast oder 87 % der Hydraulikhubkapazität, wobei der jeweils niedrigste Wert gültig ist. Mit * markierte Hubkräfte basieren auf der Hydraulikkapazität.
3. Die hier angegebenen Werte setzen voraus, dass sich die Maschine auf festem, ebenen Grund befindet und mit einem zugelassenen Lasthaken, einer Überlastwarneinrichtung sowie den vorgeschriebenen Schlauchbruchsicherungen ausgerüstet sind.
4. Unterschiedliche Länder haben ggf. andere gesetzliche Bestimmungen. Fragen Sie bitte Ihren JCB-Händler.

HUBKAPAZITÄTEN – Löffelstiellänge: 2,25m, 5,15m Monoausleger, Heck-Abstützungen, ohne Löffel. JS160W MONO

Reichweite	1.5m		3m		4.5m		6m		7.5m		Kapazität bei max. Reichweite		
Lastpunkthöhe	kg	kg	kg	kg	kg	kg	kg	kg	kg	kg	kg	kg	mm
7.5m					4360*	4360*					3830*	3830*	4620
6.0m					5080*	5010	3530*	3080			3330*	3050	6031
4.5m					5710*	4800	4890*	3050			3190*	2440	6838
3.0m					6740*	4460	5250*	2910			3230*	2170	7248
1.5m					7530*	4160	5270	2780			3440*	2080	7330
0m			5580*	5580*	7600*	4010	5160	2690			3880*	2150	7094
– 1.5m	6310*	6310*	9440*	7620	6950*	3990	5060*	2680			4400*	2420	6508
– 3.0m	8760*	8760*	7190*	7190*	5360*	4080					4000*	3150	5454
– 4.5m			2810*	2810*							2280*	2280*	3524

HUBKAPAZITÄTEN – Löffelstiellänge: 2,70m, 5,15m Monoausleger, Heck-Abstützungen, ohne Löffel. JS160W MONO

Reichweite	1.5m		3m		4.5m		6m		7.5m		Kapazität bei max. Reichweite		
Lastpunkthöhe	kg	kg	kg	kg	kg	kg	kg	kg	kg	kg	kg	kg	mm
7.5m											2880*	2880*	5238
6.0m							4040*	3180			2580*	2580*	6514
4.5m					5290*	4910	4610*	3100			2500*	2250	7266
3.0m			9710*	8540	6360*	4540	5040*	2950	3370*	2080	2540*	2010	7653
1.5m			5120*	5120*	7290*	4180	5290	2790	3730	2020	2690*	1930	7731
0m			6660*	6660*	7590*	3980	5150	2670	3080*	1970	3020*	1970	7508
– 1.5m	6070*	6070*	10140*	7430	7170*	3920	5100	2630			3630*	2180	6957
– 3.0m	10160*	10160*	8130*	7600	5930*	3980					4020	2720	5985
– 4.5m			4570*	4570*							3120*	3120*	4307

HUBKAPAZITÄTEN – Löffelstiellänge: 3,05m, 5,15m Monoausleger, Heck-Abstützungen, ohne Löffel. JS160W MONO

Reichweite	1.5m		3m		4.5m		6m		7.5m		Kapazität bei max. Reichweite		
Lastpunkthöhe	kg	kg	kg	kg	kg	kg	kg	kg	kg	kg	kg	kg	mm
7.5m											2400*	2400*	5690
6.0m							3840*	3180			2170*	2170*	6881
4.5m							4350*	3100	2500*	2110	2110*	2060	7596
3.0m			8930*	8800	6020*	4580	4830*	2940	3790	2060	2150*	1850	7967
1.5m			6790*	6790*	7070*	4210	5280	2780	3700	1980	2280*	1780	8041
0m			6950*	6950*	7540*	3970	5120	2650	3640	1930	2540*	1810	7828
– 1.5m	5610*	5610*	9860*	7400	7290*	3880	5050	2590			3040*	1990	7301
– 3.0m	9050*	9050*	8780*	7520	6260*	3920	4430*	2620			3920*	2420	6383
– 4.5m	7560*	7560*	5630*	5630*	3860*	3860*					3340*	3340*	4849

Hubkapazität in Längsrichtung.

Hubkapazität im gesamten Schwenkbereich.

Anmerkungen:

1. **Die aufgeführten Werte sind ohne Löffel oder anderer Anbauteile zu verstehen.**
2. Die Hubkapazitäten basieren auf ISO 10567, d.h. 75 % der minimalen Kipplast oder 87 % der Hydraulikhubkapazität, wobei der jeweils niedrigste Wert gültig ist. Mit * markierte Hubkräfte basieren auf der Hydraulikkapazität.
3. Die hier angegebenen Werte setzen voraus, dass sich die Maschine auf festem, ebenen Grund befindet und mit einem zugelassenen Lasthaken, einer Überlastwarneinrichtung sowie den vorgeschriebenen Schlauchbruchsicherungen ausgerüstet sind.
4. Unterschiedliche Länder haben ggf. andere gesetzliche Bestimmungen. Fragen Sie bitte Ihren JCB-Händler.

HUBKAPAZITÄTEN – Löffelstiellänge: 2,25m, 5,15m Monoausleger, Front-Planierschild, Heck-Abstützungen, ohne Löffel. JS160W MONO

Reichweite	1.5m		3m		4.5m		6m		7.5m		Kapazität bei max. Reichweite		
Lastpunkthöhe	kg	kg	kg	kg	kg	kg	kg	kg	kg	kg	kg	kg	mm
7.5m					4360*	4360*					3830*	3830*	4620
6.0m					5080*	5080*	3530*	3530*			3330*	3330*	6031
4.5m					5710*	5710*	4890*	3910			3190*	3150	6838
3.0m					6740*	5860	5250*	3780			3230*	2820	7248
1.5m					7530*	5540	5580*	3630			3440*	2720	7330
0m			5580*	5580*	7600*	5370	5600*	3540			3880*	2810	7094
– 1.5m	6310*	6310*	9440	9440*	6950*	5350	5060*	3530			4400*	3170	6508
– 3.0m	8760*	8760*	7190*	7190*	5360*	5360*					4000*	4000*	5454
– 4.5m			2810*	2810*							2280*	2280*	3524

HUBKAPAZITÄTEN – Löffelstiellänge: 2,70m, 5,15m Monoausleger, Front-Planierschild, Heck-Abstützungen, ohne Löffel. JS160W MONO

Reichweite	1.5m		3m		4.5m		6m		7.5m		Kapazität bei max. Reichweite		
Lastpunkthöhe	kg	kg	kg	kg	kg	kg	kg	kg	kg	kg	kg	kg	mm
7.5m											2880*	2880*	5238
6.0m							4040*	4040*			2580*	2580*	6514
4.5m					5290*	5290*	4610*	3980			2500*	2500*	7266
3.0m			9710*	9710*	6360*	5950	5040*	3820	3370*	2700	2540*	2540*	7653
1.5m			5120*	5120*	7290*	5570	5450*	3650	4100*	2630	2690*	2520	7731
0m			6660*	6660*	7590*	5340	5600*	3520	3080*	2590	3020*	2580	7508
– 1.5m	6070*	6070*	10140*	10140*	7170*	5280	5280*	3480			3630*	2860	6957
– 3.0m	10160*	10160*	8130*	8130*	5930*	5350					4020*	3570	5985
– 4.5m			4570*	4570*							3120*	3120*	4307

HUBKAPAZITÄTEN – Löffelstiellänge: 3,05m, 5,15m Monoausleger, Front-Planierschild, Heck-Abstützungen, ohne Löffel. JS160W MONO

Reichweite	1.5m		3m		4.5m		6m		7.5m		Kapazität bei max. Reichweite		
Lastpunkthöhe	kg	kg	kg	kg	kg	kg	kg	kg	kg	kg	kg	kg	mm
7.5m											2400*	2400*	5690
6.0m							3840*	3840*			2170*	2170*	6881
4.5m							4350*	3970	2500*	2500*	2110*	2110*	7596
3.0m			8930*	8930*	6020*	6000	4830*	3810	3790*	2680	2150*	2150*	7967
1.5m			6790*	6790*	7070*	5600	5300*	3630	4330*	2600	2280*	2280*	8041
0m			6950*	6950*	7540*	5340	5540*	3500	4320*	2540	2540*	2390	7828
– 1.5m	5610*	5610*	9860*	9860*	7290	5250	5350*	3440			3040*	2620	7301
– 3.0m	9050*	9050*	8780*	8780*	6260*	5280	4430*	3470			3920*	3200	6383
– 4.5m	7560*	7560*	5630*	5630*	3860*	3860*					3340*	3340*	4849

Hubkapazität in Längsrichtung.

Hubkapazität im gesamten Schwenkbereich.

Anmerkungen:

1. **Die aufgeführten Werte sind ohne Löffel oder anderer Anbauteile zu verstehen.**
2. Die Hubkapazitäten basieren auf ISO 10567, d.h. 75 % der minimalen Kipplast oder 87 % der Hydraulikhubkapazität, wobei der jeweils niedrigste Wert gültig ist. Mit * markierte Hubkräfte basieren auf der Hydraulikkapazität.
3. Die hier angegebenen Werte setzen voraus, dass sich die Maschine auf festem, ebenen Grund befindet und mit einem zugelassenen Lasthaken, einer Überlastwarneinrichtung sowie den vorgeschriebenen Schlauchbruchsicherungen ausgerüstet sind.
4. Unterschiedliche Länder haben ggf. andere gesetzliche Bestimmungen. Fragen Sie bitte Ihren JCB-Händler.

HUBKAPAZITÄTEN – Löffelstiellänge: 2,25m, 5,15m Monoausleger, Front-Abstützungen, Heck-Abstützungen, ohne Löffel. JS160W MONO

Reichweite	1.5m		3m		4.5m		6m		7.5m		Kapazität bei max. Reichweite		
Lastpunkthöhe	kg	kg	kg	kg	kg	kg	kg	kg	kg	kg	kg	kg	mm
7.5m					4360*	4360*					3830*	3830*	4620
6.0m					5080*	5080*	3530*	3530*			3330*	3330*	6031
4.5m					5710*	5710*	4890*	4450			3190*	3190*	6838
3.0m					6740*	6740*	5250*	4310			3230*	3210	7248
1.5m					7530*	6420	5580*	4160			3440*	3100	7330
0m			5580*	5580*	7600*	6250	5600*	4060			3880*	3210	7094
– 1.5m	6310*	6310*	9440*	9440*	6950*	6220	5060*	4050			4400*	3630	6508
– 3.0m	8760*	8760*	7190*	7190*	5360*	5360*					4000*	4000*	5454
– 4.5m			2810*	2810*							2280*	2280*	3524

HUBKAPAZITÄTEN – Löffelstiellänge: 2,70m, 5,15m Monoausleger, Front-Abstützungen, Heck-Abstützungen, ohne Löffel. JS160W MONO

Reichweite	1.5m		3m		4.5m		6m		7.5m		Kapazität bei max. Reichweite		
Lastpunkthöhe	kg	kg	kg	kg	kg	kg	kg	kg	kg	kg	kg	kg	mm
7.5m											2880*	2880*	5238
6.0m							4040*	4040*			2580*	2580*	6514
4.5m					5290*	5290*	4610*	4510			2500*	2500*	7266
3.0m			9710*	9710*	6360*	6360*	5040*	4350	3370*	3070	2540*	2540*	7653
1.5m			5120*	5120*	7290*	6450	5450*	4170	4100*	3010	2690*	2690*	7731
0m			6660*	6660*	7590*	6220	5600*	4050	3080*	2960	3020*	2960	7508
– 1.5m	6070*	6070*	10140*	10140*	7170*	6150	5280*	4010			3630*	3280	6957
– 3.0m	10160*	10160*	8130*	8130*	5930*	5930*					4020*	4020*	5985
– 4.5m			4570*	4570*							3120*	3120*	4307

HUBKAPAZITÄTEN – Löffelstiellänge: 3,05m, 5,15m Monoausleger, Front-Abstützungen, Heck-Abstützungen, ohne Löffel. JS160W MONO

Reichweite	1.5m		3m		4.5m		6m		7.5m		Kapazität bei max. Reichweite		
Lastpunkthöhe	kg	kg	kg	kg	kg	kg	kg	kg	kg	kg	kg	kg	mm
7.5m											2400*	2400*	5690
6.0m							3840*	3840*			2170*	2170*	6881
4.5m							4350*	4350*	2500*	2500*	2110*	2110*	7596
3.0m			8930*	8930*	6020*	6020*	4830*	4350	3790*	3050	2150*	2150*	7967
1.5m			6790*	6790*	7070*	6490	5300*	4160	4330*	2970	2280*	2280*	8041
0m			6950*	6950*	7540*	6220	5540*	4020	4320*	2910	2540*	2540*	7828
– 1.5m	5610*	5610*	9860*	9860*	7290*	6120	5350*	3960			3040*	3010	7301
– 3.0m	9050*	9050*	8780*	8780*	6260*	6160	4430*	4000			3920*	3680	6383
– 4.5m	7560*	7560*	5630*	5630*	3860*	3860*					3340*	3340*	4849

Hubkapazität in Längsrichtung.

Hubkapazität im gesamten Schwenkbereich.

Anmerkungen:

1. Die aufgeführten Werte sind ohne Löffel oder anderer Anbauteile zu verstehen.
2. Die Hubkapazitäten basieren auf ISO 10567, d.h. 75 % der minimalen Kipplast oder 87 % der Hydraulikhubkapazität, wobei der jeweils niedrigste Wert gültig ist. Mit * markierte Hubkräfte basieren auf der Hydraulikkapazität.
3. Die hier angegebenen Werte setzen voraus, dass sich die Maschine auf festem, ebenen Grund befindet und mit einem zugelassenen Lasthaken, einer Überlastwarneinrichtung sowie den vorgeschriebenen Schlauchbruchsicherungen ausgerüstet sind.
4. Unterschiedliche Länder haben ggf. andere gesetzliche Bestimmungen. Fragen Sie bitte Ihren JCB-Händler.

HUBKAPAZITÄTEN – Löffelstiellänge: 2,25m, TAB 4,98m, Heck-Planierschild, ohne Löffel. JS160W T.A.B.

Reichweite	1.5m		3m		4.5m		6m		7.5m		Kapazität bei max. Reichweite		
Lastpunkthöhe	kg	kg	kg	kg	kg	kg	kg	kg	kg	kg	kg	kg	mm
7.5m											4240*	4230	4492
6.0m					4690*	4330					3510*	2650	5935
4.5m			6720*	6720*	5250*	4130	4630*	2600			3270*	2090	6753
3.0m					6270*	3790	4990*	2470			3230*	1840	7168
1.5m					7190*	3470	5390*	2330			3350*	1760	7251
0m			5340*	5340*	7530*	3300	5540*	2230			3670*	1810	7013
– 1.5m			10110*	6060	7130*	3270	5140*	2220			4330*	2060	6419
– 3.0m					5670*	3380					5100*	3030	4882

HUBKAPAZITÄTEN – Löffelstiellänge: 2,70m, TAB 4,98m, Heck-Planierschild, ohne Löffel. JS160W T.A.B.

Reichweite	1.5m		3m		4.5m		6m		7.5m		Kapazität bei max. Reichweite		
Lastpunkthöhe	kg	kg	kg	kg	kg	kg	kg	kg	kg	kg	kg	kg	mm
7.5m					4410*	4410*					3120*	3120*	5155
6.0m					4240*	4240*	4170*	2720			2700*	2360	6448
4.5m					4820*	4250	4330*	2660			2550*	1910	7207
3.0m			8730*	7150	5870*	3880	4750*	2510	3200*	1740	2530*	1690	7597
1.5m					6900*	3500	5220*	2340	3880*	1680	2630*	1620	7675
0m			6410*	5870	7430*	3270	5490*	2220			2870*	1650	7451
– 1.5m			10500*	5880	7270*	3200	5330*	2180			3340*	1840	6895
– 3.0m			8830*	6050	6230*	3270					4150*	2320	5913

HUBKAPAZITÄTEN – Löffelstiellänge: 3,05m, TAB 4,98m, Heck-Planierschild, ohne Löffel. JS160W T.A.B.

Reichweite	1.5m		3m		4.5m		6m		7.5m		Kapazität bei max. Reichweite		
Lastpunkthöhe	kg	kg	kg	kg	kg	kg	kg	kg	kg	kg	kg	kg	mm
7.5m											2580*	2580*	5629
6.0m							3860*	2740			2270*	2120	6831
4.5m					4440*	4290	4050*	2670	2430*	1760	2150*	1740	7551
3.0m			7950*	7400	5520*	3930	4520*	2510	3790*	1720	2140*	1550	7924
1.5m			6890*	6330	6650*	3540	5040*	2330	4150	1650	2230*	1480	7998
0m			6710*	5910	7320*	3270	5400*	2190	4080	1590	2420*	1510	7784
– 1.5m	5120*	5120*	9850*	5850	7330*	3170	5370*	2130			2800*	1660	7254
– 3.0m			9410*	5970	6530*	3210	4540*	2170			3590*	2050	6329

Hubkapazität in Längsrichtung.

Hubkapazität im gesamten Schwenkbereich.

Anmerkungen:

1. **Die aufgeführten Werte sind ohne Löffel oder anderer Anbauteile zu verstehen.**
2. Die Hubkapazitäten basieren auf ISO 10567, d.h. 75 % der minimalen Kipplast oder 87 % der Hydraulikhubkapazität, wobei der jeweils niedrigste Wert gültig ist. Mit * markierte Hubkräfte basieren auf der Hydraulikkapazität.
3. Die hier angegebenen Werte setzen voraus, dass sich die Maschine auf festem, ebenen Grund befindet und mit einem zugelassenen Lasthaken, einer Überlastwarneinrichtung sowie den vorgeschriebenen Schlauchbruchsicherungen ausgerüstet sind.
4. Unterschiedliche Länder haben ggf. andere gesetzliche Bestimmungen. Fragen Sie bitte Ihren JCB-Händler.

HUBKAPAZITÄTEN – Löffelstiellänge: 2,25m, TAB 4,98m, Heck-Abstützungen, ohne Löffel. JS160W T.A.B.

Reichweite	1.5m		3m		4.5m		6m		7.5m		Kapazität bei max. Reichweite		
Lastpunkthöhe	kg	kg	kg	kg	kg	kg	kg	kg	kg	kg	kg	kg	mm
7.5m											4240*	4240*	4492
6.0m					4690*	4690*					3510*	3160	5935
4.5m			6720*	67220*	5250*	4920	4630*	3090			3270*	2500	6753
3.0m					6270*	4560	4990*	2960			3230*	2220	7168
1.5m					7190*	4230	5390	2810			3350*	2130	7251
0m			5340*	5340*	7530*	4050	5270	2710			3670*	2200	7013
– 1.5m			10110*	7670	7130*	4020	5140*	2700			4330*	2490	6419
– 3.0m					5670*	4130					510**	3690	4882

HUBKAPAZITÄTEN – Löffelstiellänge: 2,70m, TAB 4,98m, Heck-Abstützungen, ohne Löffel. JS160W T.A.B.

Reichweite	1.5m		3m		4.5m		6m		7.5m		Kapazität bei max. Reichweite		
Lastpunkthöhe	kg	kg	kg	kg	kg	kg	kg	kg	kg	kg	kg	kg	mm
7.5m					4410*	4410*					3120*	3120*	5155
6.0m					4240*	4240*	4170*	3220			2700*	2700*	6448
4.5m					4820*	4820*	4330*	3160			2550*	2290	7207
3.0m			8730*	8730*	5870*	4660	4750*	3000	3200*	2090	2530*	2040	7597
1.5m					6900*	4260	5220*	2830	3810	2030	2630*	1960	7675
0m			6410*	6410*	7430*	4020	5270	2700			2870*	2010	7451
– 1.5m			10500*	7480	7270*	3950	5220	2660			3340*	2230	6895
– 3.0m			8830*	7670	6230*	4020					4150	2810	5913

HUBKAPAZITÄTEN – Löffelstiellänge: 3,05m, TAB 4,98m, Heck-Abstützungen, ohne Löffel. JS160W T.A.B.

Reichweite	1.5m		3m		4.5m		6m		7.5m		Kapazität bei max. Reichweite		
Lastpunkthöhe	kg	kg	kg	kg	kg	kg	kg	kg	kg	kg	kg	kg	mm
7.5m											2580*	2580*	5629
6.0m							3860*	3240			2270*	2270*	6831
4.5m					4440*	4440*	4050*	3160	2430*	2120	2150*	2090	7551
3.0m			7950*	7950*	5520*	4710	4520*	3000	3790*	2080	2140*	1880	7924
1.5m			6890*	6890*	6650*	4300	5040*	2820	3790	2000	2230*	1800	7998
0m			6710*	6710*	7320*	4030	5240	2670	3720	1940	2420*	1840	7784
– 1.5m	5120*	5120*	9850*	7450	7330*	3920	5170	2610			2800*	2030	7254
– 3.0m			9410*	7580	6530*	3950	4540*	2660			3590*	2500	6329

Hubkapazität in Längsrichtung.

Hubkapazität im gesamten Schwenkbereich.

Anmerkungen:

1. **Die aufgeführten Werte sind ohne Löffel oder anderer Anbauteile zu verstehen.**
2. Die Hubkapazitäten basieren auf ISO 10567, d.h. 75 % der minimalen Kipplast oder 87 % der Hydraulikhubkapazität, wobei der jeweils niedrigste Wert gültig ist. Mit * markierte Hubkräfte basieren auf der Hydraulikkapazität.
3. Die hier angegebenen Werte setzen voraus, dass sich die Maschine auf festem, ebenen Grund befindet und mit einem zugelassenen Lasthaken, einer Überlastwarneinrichtung sowie den vorgeschriebenen Schlauchbruchsicherungen ausgerüstet sind.
4. Unterschiedliche Länder haben ggf. andere gesetzliche Bestimmungen. Fragen Sie bitte Ihren JCB-Händler.

HUBKAPAZITÄTEN – Löffelstiellänge: 2,25m, TAB 4,98m, Front-Planierschild, Heck-Abstützungen, ohne Löffel. **JS160W T.A.B.**

Reichweite	1.5m		3m		4.5m		6m		7.5m		Kapazität bei max. Reichweite		
Lastpunkthöhe	kg	kg	kg	kg	kg	kg	kg	kg	kg	kg	kg	kg	mm
7.5m											4240*	4240*	4492
6.0m					4690*	4690*					3510*	3510*	5935
4.5m			6720*	6720*	5250*	5250*	4630*	3980			3270*	3250	6753
3.0m					6270*	6000	4990*	3840			3230*	2900	7168
1.5m					7190*	5640	5390*	3690			3350*	2790	7251
0m			5340*	5340*	7530*	5450	540*	3590			3670*	2890	7013
– 1.5m			10110*	10110*	7130*	5420	5140*	3580			4330*	3280	6419
– 3.0m					5670*	5540					5100*	4910	4882

HUBKAPAZITÄTEN – Löffelstiellänge: 2,70m, TAB 4,98m, Front-Planierschild, Heck-Abstützungen, ohne Löffel. **JS160W T.A.B.**

Reichweite	1.5m		3m		4.5m		6m		7.5m		Kapazität bei max. Reichweite		
Lastpunkthöhe	kg	kg	kg	kg	kg	kg	kg	kg	kg	kg	kg	kg	mm
7.5m					4410*	4410*					3120*	3120*	5155
6.0m					4240*	4240*	4170*	4120			2700*	2700*	6448
4.5m					4820*	4820*	4330*	4060			2550*	2550*	7207
3.0m			8730*	8730*	5870*	5870*	4750*	3890	3200*	2730	2530*	2530*	7597
1.5m					6900*	5690	5220*	3710	3880*	2660	2630*	2570	7675
0m			6410*	6410*	7430*	5430	5490*	3580			2870*	2650	7451
– 1.5m			10500*	10500*	7270*	5350	5330*	3530			3340*	2950	6895
– 3.0m			8830*	8830*	6230*	5430					4150*	3710	5913

HUBKAPAZITÄTEN – Löffelstiellänge: 3,05m, TAB 4,98m, Front-Planierschild, Heck-Abstützungen, ohne Löffel. **JS160W T.A.B.**

Reichweite	1.5m		3m		4.5m		6m		7.5m		Kapazität bei max. Reichweite		
Lastpunkthöhe	kg	kg	kg	kg	kg	kg	kg	kg	kg	kg	kg	kg	mm
7.5m											2580*	2580*	5629
6.0m							3860*	3860*			2270*	2270*	6831
4.5m					4440*	4440*	4050*	4050*	2430*	2430*	2150*	2150*	7551
3.0m			7950*	7950*	5520*	5520*	4520*	3890	3790*	2720	2140*	2140*	7924
1.5m			6890*	6890*	6650*	5730	5040*	3700	4210*	2640	2230*	2230*	7998
0m			6710*	6710*	7320*	5430	5400*	3550	4210*	2570	2420*	2420*	7784
– 1.5m	5120*	5120*	9850*	9850*	7330*	5320	5370*	3480			2800*	2690	7254
– 3.0m			9410*	9410*	6530*	5360	4540*	3530			3590*	3310	6329

Hubkapazität in Längsrichtung.

Hubkapazität im gesamten Schwenkbereich.

Anmerkungen:

1. **Die aufgeführten Werte sind ohne Löffel oder anderer Anbauteile zu verstehen.**
2. Die Hubkapazitäten basieren auf ISO 10567, d.h. 75 % der minimalen Kipplast oder 87 % der Hydraulikhubkapazität, wobei der jeweils niedrigste Wert gültig ist. Mit * markierte Hubkräfte basieren auf der Hydraulikkapazität.
3. Die hier angegebenen Werte setzen voraus, dass sich die Maschine auf festem, ebenen Grund befindet und mit einem zugelassenen Lasthaken, einer Überlastwarneinrichtung sowie den vorgeschriebenen Schlauchbruchsicherungen ausgerüstet sind.
4. Unterschiedliche Länder haben ggf. andere gesetzliche Bestimmungen. Fragen Sie bitte Ihren JCB-Händler.

HUBKAPAZITÄTEN – Löffelstiellänge: 2,25m, TAB 4,98m, Front-Abstützungen, Heck-Abstützungen, ohne Löffel. **JS160W T.A.B.**

Reichweite	1.5m		3m		4.5m		6m		7.5m		Kapazität bei max. Reichweite		
Lastpunkthöhe	kg	kg	kg	kg	kg	kg	kg	kg	kg	kg	kg	kg	mm
7.5m											4240*	4240*	4492
6.0m					4690*	4690*					3510*	3510*	5935
4.5m			6720*	6720*	5250*	5250*	4630*	4530			3270*	3270*	6753
3.0m					6270*	6270*	4990*	4390			3230*	3230*	7168
1.5m					7190*	6550	5390*	4230			3350*	3190	7251
0m			5340*	5340*	7530*	6350	5540*	4130			3670*	3320	7013
– 1.5m			10110*	10110*	7130*	6320	5140*	4120			4330*	3770	6419
– 3.0m					5670*	5670*					5100*	5100*	4882

HUBKAPAZITÄTEN – Löffelstiellänge: 2,70m, TAB 4,98m, Front-Abstützungen, Heck-Abstützungen, ohne Löffel. **JS160W T.A.B.**

Reichweite	1.5m		3m		4.5m		6m		7.5m		Kapazität bei max. Reichweite		
Lastpunkthöhe	kg	kg	kg	kg	kg	kg	kg	kg	kg	kg	kg	kg	mm
7.5m					4410*	4410*					3120*	3120	5155
6.0m					4240*	4240*	4170*	4170*			2700*	2700*	6448
4.5m					4820*	4820*	4330*	4330*			2550*	2550*	7207
3.0m			8730*	8730*	5870*	5870*	4750*	4440	3200*	3110	2530*	2530*	7597
1.5m					6900*	6600	5220*	4250	3880*	3050	2630*	2630*	7657
0m			6410*	6410*	7430*	6330	5490*	4120			2870*	2870*	7451
– 1.5m			10500*	10500*	7270*	6250	5330*	4070			3340*	3340*	6895
– 3.0m			8830*	8830*	6230*	6230*					4150*	4150*	5913

HUBKAPAZITÄTEN – Löffelstiellänge: 3,05m, TAB 4,98m, Front-Abstützungen, Heck-Abstützungen, ohne Löffel. **JS160W T.A.B.**

Reichweite	1.5m		3m		4.5m		6m		7.5m		Kapazität bei max. Reichweite		
Lastpunkthöhe	kg	kg	kg	kg	kg	kg	kg	kg	kg	kg	kg	kg	mm
7.5m											2580*	2580*	5629
6.0m							3860*	3860*			2270*	2270*	6831
4.5m					4440*	4440*	4050*	4050*	2430*	2430*	2150*	2150*	7551
3.0m			7950*	7950*	5520*	5520*	4520*	4450	3790*	3100	2140*	2140*	7924
1.5m			6890*	6890*	6650*	6640	5040*	4250	4210*	3020	2230*	2230*	7998
0m			6710*	6710*	7320*	6340	5400*	4090	4210*	2960	2420*	2420*	7784
– 1.5m	5120*	5120*	9850*	9850*	7330*	6220	5370*	4020			2800*	2800*	7254
– 3.0m			9410*	9410*	6530*	6260	4540*	4070			3590*	3590*	6329

Hubkapazität in Längsrichtung.

Hubkapazität im gesamten Schwenkbereich.

Anmerkungen:

1. **Die aufgeführten Werte sind ohne Löffel oder anderer Anbauteile zu verstehen.**
2. Die Hubkapazitäten basieren auf ISO 10567, d.h. 75 % der minimalen Kipplast oder 87 % der Hydraulikhubkapazität, wobei der jeweils niedrigste Wert gültig ist. Mit * markierte Hubkräfte basieren auf der Hydraulikkapazität.
3. Die hier angegebenen Werte setzen voraus, dass sich die Maschine auf festem, ebenen Grund befindet und mit einem zugelassenen Lasthaken, einer Überlastwarneinrichtung sowie den vorgeschriebenen Schlauchbruchsicherungen ausgerüstet sind.
4. Unterschiedliche Länder haben ggf. andere gesetzliche Bestimmungen. Fragen Sie bitte Ihren JCB-Händler.

EIN GLOBALES VERSPRECHEN FÜR QUALITÄT

Vom Ein-Mann-Betrieb zu einem der führenden Unternehmen ist es ein langer und harter Weg. JCB ist diesen Weg gegangen: Kompromisslose Kunden-Orientierung und eine hochwertige Produktpalette machten das britische Unternehmen zu Europas größtem Hersteller von Bau-, Land- und Industriemaschinen.

Dank hoher Investitionen, nicht nur in Forschung und Entwicklung, sondern auch in Produkt- und Fertigungstechnologien, gehören die JCB-Standorte zu den modernsten der Welt.

Innovative Forschung, intensive Testverfahren und permanente Qualitätskontrollen garantieren die Leistungsfähigkeit, Zuverlässigkeit und Langlebigkeit von JCB Produkten weltweit.

Unser internationales Verkaufs- und Servicenetz, bestehend aus mehr als 650 Vertriebspartnern, hat sich zum Ziel gesetzt, Ihnen den besten Kundenservice der Branche zu bieten.

Überzeugen Sie sich selbst!.

JCB Deutschland GmbH, Graf-Zeppelin-Straße 16, 51147 Köln-Porz. Tel: 02203 9262-0 Fax: 02203 9262-118. Internet: www.jcb.com

JCB behält sich das Recht vor, seine Modelle und deren technische Daten, Ausstattung sowie Zubehör ohne vorherige Benachrichtigung abzuändern. Die gezeigten Abbildungen enthalten unter Umständen optionale Ausrüstung und Zubehörteile.

Das JCB-Logo ist eine eingetragene Marke von JC Bamford Excavators Ltd.

9999/4981G 03/10 Ausgabe 4