TEREX®

TC15

MINIBAGGER

Technische Daten

Einsatzgewicht	1 679 kg
Motorleistung	11,2 kW (15 PS)
Löffelinhalt	21 - 91 l
Grabtiefe	2,1 m / 2,2 m
Reichweite	3,73 m / 3,83 m

Besondere Merkmale

- Kurzheck-Konzept
- Breites Schild für Planierarbeiten
- Schutzdach mit ausgezeichneter Rundumsicht, Kabine optional
- Verstellbarer Ausleger 61° links, 69° rechts, ermöglicht Baggern direkt entlang von Mauern
- Große Auswahl an praxiserprobten Arbeitswerkzeugen

WORKS FOR YOU.™

TECHN. BESCHREIBUNG

MOTOR

Hersteller, Fabrikat	Yanmar, 3TNV70-NPR
Typ	3 Zylinder Dieselmotor, EPA/Tier 4 Final (2008)
Arbeitsverfahren	4-Takt-Wirbelkammer-Einspritzung
Hubraum	854 cm^3
Leistung nach ISO 9249 bei 2260 min^{-1}	11,2 kW (15 PS)
Kühlsystem	Wasser

ELEKTRISCHE ANLAGE

Betriebsspannung	12 V
Batterie	12 V / 65 Ah
Lichtmaschine	12 V / 35 A

FAHRANTRIEB

Zweistufiger hydrostatischer Fahrantrieb, voll gekapselt.	
Fahrgeschwindigkeit, vor- und rückwärts	0-2,2 / 4,2 km/h
Steigfähigkeit	max. 60 %
Zugkraft	1470 daN

UNTERWAGEN

Wartungsfreies Raupenlaufwerk. Leitradfederung mit hydraulischer Kettenspannung.	
Breite (Raupen-Außenkanten)	990 mm
Breite Gummi-Raupenketten	230 mm
Laufwerkslänge (Abstand Turas - Leitrad)	1 078 mm
Laufwerkslänge (Gesamt)	1 462 mm

RÄUMSCHILD

Fahrunabhängig, feinfühlig mit separatem Handhebel steuerbar. Zylinderschutz serienmäßig.	
Breite x Höhe	990 x 240 mm
Hub unter Planum	290 mm
Hub über Planum	260 mm
Böschungswinkel	30°

LENKUNG

Unabhängige Einzelsteuerung der Raupenketten, auch gegenläufig. Feinfühlige Betätigung über Hand hebel, kombiniert mit Fußpedalen, Fußabstützung auf Pedalkonsole.	

SCHWENKWERK

Hydrostatischer Antrieb, wirkt zugleich als verschleißfreie Bremse. Innenverzahnter Drehkranz.	
Drehgeschwindigkeit	0-12 min^{-1}

AUSLEGER SEITENVERSATZ

Parallele Seitenversetzbarkeit bei voller Grabtiefe.	
Knickwinkel / Seitenversatz nach links	61° / 470 mm
Knickwinkel / Seitenversatz nach rechts	69° / 570 mm

FÜLLMENGEN

Hydrauliksystem (inklusive Tank 20 l)	30 l
Kühlsystem	4 l
Motoröl	2,8 l

BETRIEBSDATEN, STANDARDAUSRÜSTUNG

Transportgewicht (mit Schutzdach)	1 550 kg
Transportgewicht (mit Kabine)	1 650 kg
Betriebsgewicht (mit Schutzdach) gem. ISO 6016	1 679 kg
Betriebsgewicht (mit Kabine) gem. ISO 6016	1 794 kg
Gesamtlänge (Fahrstellung)	2 371 (2 401*) mm
Gesamtlänge (Anhängertransport)	3 600 mm
Gesamthöhe (Fahrstellung)	2 357 mm
Gesamtbreite	990 mm
Oberwagen-Heckradius	650 mm
Oberwagen-Frontradius	1 640 (1 670*) mm
Hüllkreis 180° / 360°	2 290 / 3 280 (3 340*) mm
Bodenfreiheit	190 mm
Losbrechkraft (ISO 6015)	15 200 N
Reißkraft (ISO 6015)	11 730 N
Spezifischer Bodendruck (Gummi-Raupenkette)	0,27 daN/cm^2

HYDRAULIK

Pumpenfördermenge	17,6 + 17,6 +14,3 l/min
Arbeitsdruck	210 bar
Arbeitshydraulik: Summenleistungsgeregelte Doppelkolben-Verstellpumpe für alle Arbeitsbewegungen und Fahrantrieb, 1 Zahnradpumpe für alle Stellbewegungen. Alle Bewegungen sind zeitgleich durchführbar.	
Steuerkreis für Arbeitswerkzeuge (einfach oder doppelt wirkend):	
Pumpenfördermenge	36 l/min
Arbeitsdruck, max.	210 bar

FAHRERSTAND

Solide Stahlrohrkonstruktion mit 4 Säulen und Stahlblechdach. FOPS (nach ISO 3449) und TOPS (nach ISO 12117 / EN 13531) geprüft.	
Fahrersitz mit Kunstlederbezug, Sicherheitsgurt.	
Armaturenkonsole rechts vom Fahrersitz, optische und akustische Warneinrichtung, Betriebsstundenzähler, Kombiinstrument mit großer Tankanzeige.	
Arbeitsscheinwerfer, montiert am Ausleger.	
Schallleistungspegel L_{WA}	93 dB (A)
Schalldruckpegel L_{pA}	79 dB (A)
Gemessen im dynamischen Meßzyklus nach EG-Richtlinie 2000/14/EG.	

*bei Löffelstiel 1100 mm (Option)

TEREX®

GRABKURVEN & ABMESSUNGEN: MONOAUSLEGER

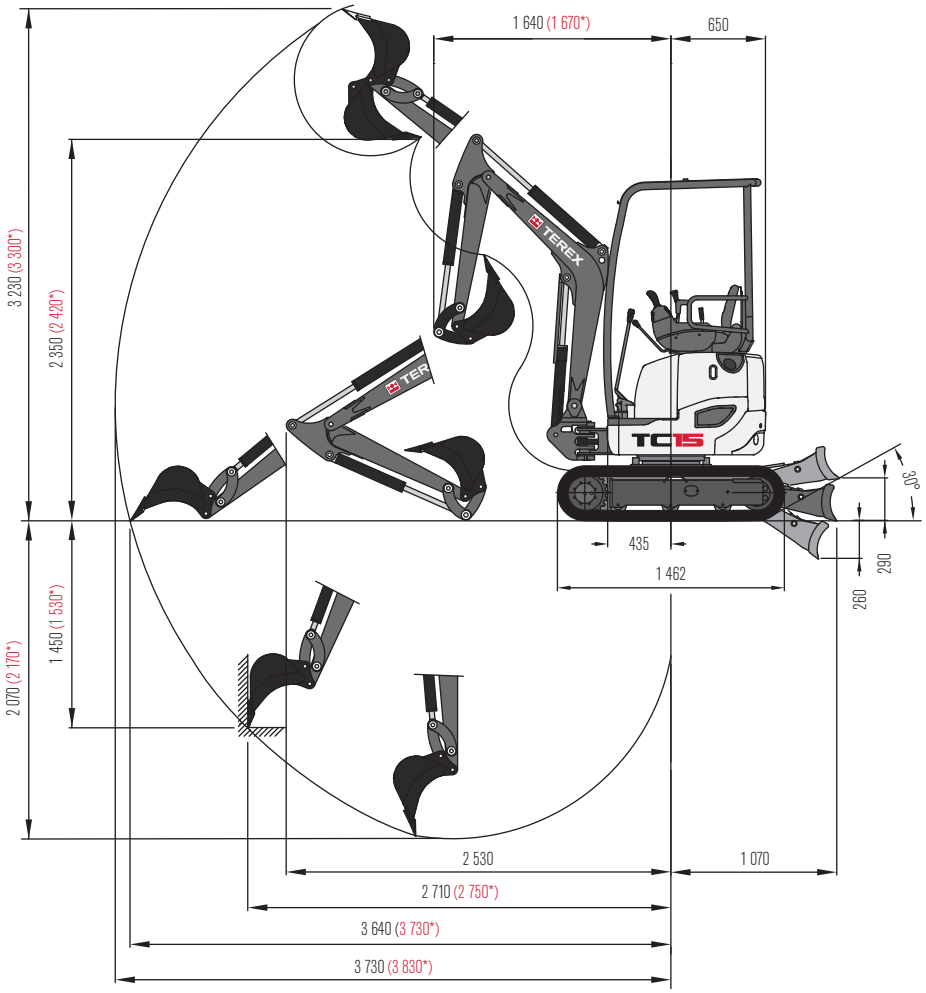

Standard-Löffelstiel 950 mm
* mit verlängertem Löffelstiel 1 100 mm

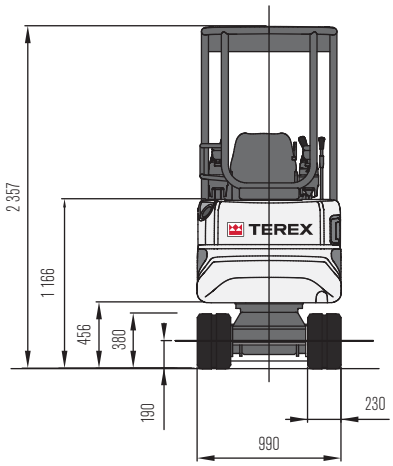

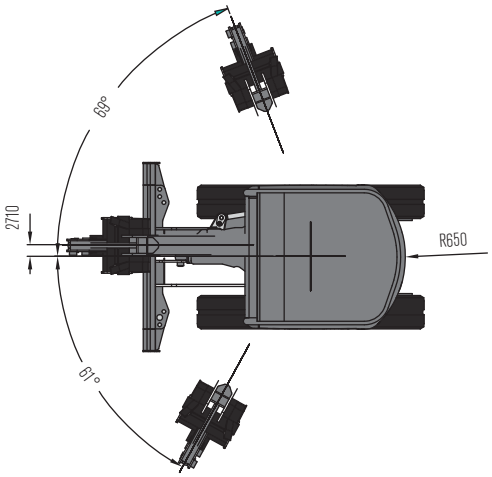

TRAGFÄHIGKEITEN

Höhe Löffeldrehpunkt		Lastabstand ab Mitte Drehkranz			
Löffelstiel 950 mm		1,5 m	2,0 m	2,5 m	3,0 m
1,0 m	A1	750	460	380	280
	A2	540	380	265	165
	V	400	270	160	100

Alle angegebenen Werte in Kilogramm (kg) wurden nach ISO 10567 ermittelt und beinhalten einen Standsicherheitsfaktor von 1,33 oder 87% der hydraulischen Hubkapazität. Alle Werte sind ohne Löffel ermittelt. Bei angebautem Arbeitswerkzeug reduzieren sich die zulässigen Nutzlasten um die Eigengewichte der Arbeitswerkzeuge.
Ausrüstung: Gummiraupenketten.
Abkürzungen: A1 = Frontal, abgestützt, A2 = Frontal, verfahrbar, V = Seitlich 90° verschwenkt, verfahrbar

ARBEITSWERKZEUGE

LÖFFEL

Tieflöffel, SW	250 mm breit, Inhalt 24 l
Tieflöffel, Direktanbau	220 mm breit, Inhalt 21 l
Tieflöffel, SW	300 mm breit, Inhalt 30 l
Tieflöffel, Direktanbau	300 mm breit, Inhalt 29 l
Tieflöffel, SW	400 mm breit, Inhalt 44 l
Tieflöffel, Direktanbau	400 mm breit, Inhalt 40 l
Tieflöffel, SW	500 mm breit, Inhalt 55 l
Tieflöffel, SW	600 mm breit, Inhalt 71 l
Tieflöffel, Direktanbau	600 mm breit, Inhalt 61 l
Grabenräumlöffel, SW	1000 mm breit, Inhalt 91 l
Grabenräumlöffel, Direktanbau	850 mm breit, Inhalt 61 l
Schwenklöffel, SW (bis max. 1,0 t/m^3)	850 mm breit, Inhalt 61 l
Schwenklöffel, Direktanbau	1000 mm breit, Inhalt 56 l

WEITERE ARBEITSWERKZEUGE

Hydraulikhammer	Schnellwechseladapter für Hydraulikhammer
Erdbohrer	
Weitere Arbeitswerkzeuge auf Anfrage	

ZUSATZAUSRÜSTUNGEN

AUSLEGERVARIANTEN

Monoausleger, mit verlängertem Löffelstiel 1 100 mm

KETTENVARIANTEN

Stahl-Raupenkette, 230 mm breit

HYDRAULIK

Rohrbruchsicherung/ Lasthalteventil für Ausleger	Rohrbruchsicherung/ Lasthalteventil für Löffelstiel

FAHRERKABINE

Kabine statt Schutzdach, FOPS (nach ISO 3449) und TOPS (nach ISO 12117 / EN 13531) geprüft. Heizung, Lüftung, Sicherheitsgurt.	Radio-Vorbereitung
Arbeitsscheinwerfer, an der Kabine montiert	Gelbe Rundumleuchte

WEITERE ZUSATZAUSRÜSTUNGEN

Mechanische Schnellwechseleinrichtung	Zusatz-Heckgewicht 80 kg
Weitere Zusatzausrüstungen auf Anfrage	

www.terex.com/construction

Gültig ab: 01. Oktober 2011. Produktbeschreibungen und Preise können jederzeit und ohne Verpflichtung zur Ankündigung geändert werden. Die in diesem Dokument enthaltenen Fotos und /oder Zeichnungen dienen rein anschaulichen Zwecken. Anweisungen zur ordnungsgemäßen Verwendung dieser Ausrüstung entnehmen Sie bitte dem zugehörigen Betriebshandbuch. Nichtbefolgung des Betriebshandbuchs bei der Verwendung unserer Produkte oder anderweitig fahrlässiges Verhalten kann zu schwerwiegenden Verletzungen oder Tod führen. Für dieses Produkt wird ausschließlich die entsprechende, schriftlich niedergelegte Standardgarantie gewährt. Terex leistet keinerlei darüber hinaus gehende Garantie, weder ausdrücklich noch stillschweigend. Die Bezeichnungen der aufgeführten Produkte und Leistungen sind gegebenenfalls Marken, Servicemarken oder Handelsnamen der Terex Corporation und/oder ihrer Tochtergesellschaften in den USA und anderen Ländern. Alle Rechte vorbehalten. „Terex" ist eine eingetragene Marke der Terex Corporation in den USA und vielen anderen Ländern. Copyright © 2015 Terex Corporation (R7_020415)

Best.-Nr.: TEREX652DE

Terex Compact Germany GmbH
Kraftwerkstrasse 4
D-74564 Crailsheim
Tel: +49 (0)7951 / 9357-0 Fax : +49 (0)7951 / 9357-671
construction@terex.com www.terex.com

TEREX®

WORKS FOR YOU.™