Küfner Arbeitsbühnen

www.kuefner-arbeitsbuehnen.de

Technische Daten
GTH - 4514

Genie
A TEREX COMPANY

Eigengewicht **10.700 kg**

ABMESSUNGEN

Hubhöhe max.		13,72 mtr.
Tragfähigkeit max.		4.500 kg
Tragfähigkeit bei max. Hubhöhe		3.500 kg
Tragfähigkeit bei max. Reichweite		1.250 kg
Reichweite nach vorne max.		9,50 mtr.
Reichweibe bei max. Hubhöhe		0,90 mtr.
A	Gesamthöhe	2,56 mtr.
B	Höhe Lenkrad	1,98 mtr.
C	Breite	2,38 mtr.
D	Innenbreite Kabine	0,91 mtr.
E	Spurbreite	1,98 mtr.
F	Radstand	2,85 mtr.
G	Länge bei Abstützungen	4,52 mtr.
H	Länge bis Gabelträger	6,14 mtr.
I	Bodenfreiheit	0,46 mtr.
L	Abstützbreite mit abgesenkten Abstützungen	2,93 mtr.
M1	Eingangswinkel	39°
M2	Ausgangswinkel	27°

LEISTUNG

Geschwindigkeit Heben/Absenken	13 sek./8sek.
Geschwindigkeit Aus-/Einteleskopieren	20 sek./24 sek.
Wenderadius innen/außen	1,30 mtr./3,99 mtr.
Schubleistung (mit 800 L Schaufel)	7.400 kg
Zugleistung am Dynamometer	7.490 kg
Fahrgeschwindkeit max.	35 km/h
Neigung Gabelträgerplatte	145°
Gabelzinken	1.200 x 120 x 50 mm
Reifen	405/70 20“ PR 16, 8-Loch-Felgen

ANTRIEB

Antriebsart	Perkins Turbo Diesel 101 PS (74,4 kW)
Tankinhalt Kraftstoff	135 Liter

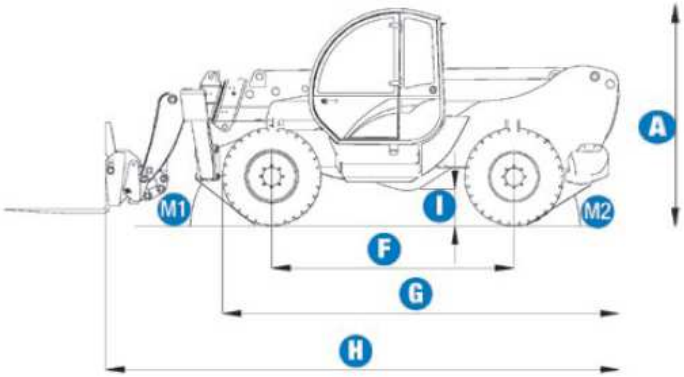

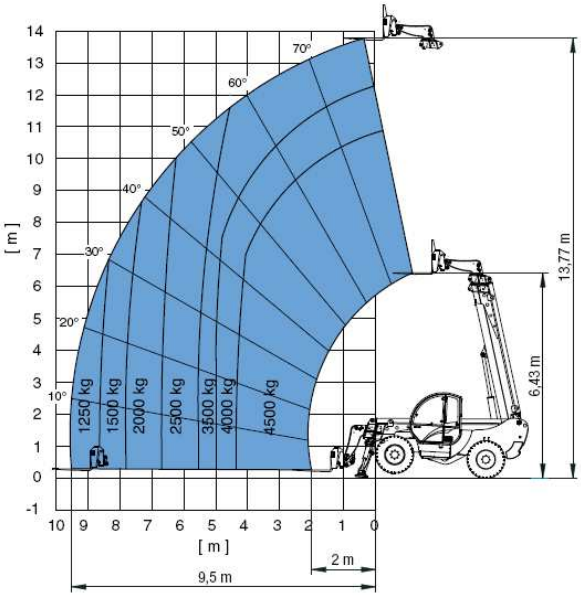

Arbeitsdiagramm ohne Abstützungen EN1459, Annex B

KLP BAUMASCHINEN GmbH
KÜFNER · LAEGNER · POPP

Vorwerkstr. 8
95326 Kulmbach
Tel.: 0 92 21 / 80 111 – 16
Fax: 0 92 21 / 80 111 – 22

Küfner Arbeitsbühnen

www.klp-baumaschinen.de

www.kuefner-arbeitsbuehnen.de